PART ELECTRIC
ELECTRICAL EQUIPMENT MANUFACTURER
پارت الکتریک

# لیست قیمت
# تولیدات پارت الکتریک
# آبـــــان ماه ۱۴۰۵

برند کیفیت محور
تولید کننده نمونه کشوری
۱۳۹۸ و ۱۳۹۹ و ۱۴۰۰

## دوشاخه مادگی کرال



| | کد کالا | قیمت (ریال) | تعداد در کارتن |
|---|---|---|---|
| سه‌راهی صنعتی - کرال | ۱۰۲۷ | ۵,۹۰۰,۰۰۰ | ۲۰ |
| دو شاخه نری پارت | ۹۷۲ | ۱,۱۰۰,۰۰۰ | ۱۶۰ |
| مادگی پارت | ۹۶۳ | ۱,۱۰۰,۰۰۰ | ۱۶۰ |
| دوشاخه خانگی سفید | ۵۵۱۸ | ۹۵۰,۰۰۰ | ۲۰۰ |
| دوشاخه خانگی مشکی | ۵۵۱۹ | ۹۵۰,۰۰۰ | ۲۰۰ |













| | | | |
|---|---|---|---|
| پریز ارتدار توکار با مغزی سرامیک طرح قدیم | ۱۱۵ | ۱,۷۰۰,۰۰۰ | ۱۰۰ |
| پریز ارتدار روکار طرح قدیم | ۳۲۵ | ۱,۵۰۰,۰۰۰ | ۱۰۰ |
| پریز بدون ارت روکار طرح قدیم | ۱۰۵ | ۱,۲۶۰,۰۰۰ | ۱۰۰ |





| | | | |
|---|---|---|---|
| پریز دربدار تابلوئی تکفاز آبی | ۱۲۴ | ۱,۴۲۰,۰۰۰ | ۱۰۰ |
| پریز دربدار تکفاز تابلویی زرد | ۱۲۴/۲ | ۱,۴۲۰,۰۰۰ | ۱۰۰ |
| پریز دربدار تکفاز تابلویی قرمز | ۱۲۴/۱ | ۱,۴۲۰,۰۰۰ | ۱۰۰ |
| پریز دربدار تکفاز تابلویی مشکی | ۱۲۴/۳ | ۱,۴۲۰,۰۰۰ | ۱۰۰ |

محافظ های خانگی



جهت محافظت از کل منزل

| محافظ ولتاژ ورودی ۳۰ آمپر | ۵۱۳۷ | ۱۹,۸۰۰,۰۰۰ | ۱۰ |
|---|---|---|---|



| محافظ کولر گازی و یخچال و لباسشویی | ۶۸۹ | ۱۱,۹۴۰,۰۰۰ | ۲۰ |
|---|---|---|---|
| محافظ پکیج | ۷۹۸۰ | ۱۰,۷۴۰,۰۰۰ | ۲۰ |



| محافظ یخچال با کابل ۱٫۸ متر | ۷۶۷ | ۱۵,۹۶۰,۰۰۰ | ۲۰ |
|---|---|---|---|
| محافظ یخچال با کابل ۳ متری | ۹۸۱ | ۱۸,۶۶۰,۰۰۰ | ۱۶ |
| محافظ یخچال با کابل ۵ متر | ۹۰۴ | ۲۳,۹۹۰,۰۰۰ | ۱۶ |



| محافظ ۴ خانه کامپیوتر آنالوگ با کابل ۱/۸م | ۲۲۰۴ | ۱۹, ۹۰۰,۰۰۰ | ۲۰ |
|---|---|---|---|
| محافظ ۴ خانه کامپیوتر آنالوگ با کابل ۳ م | ۸۹۴ | ۲۲,۵۰۰,۰۰۰ | ۱۰ |
| محافظ ۴ خانه کامپیوتر آنالوگ با کابل ۵ م | ۷۷۳ | ۲۶,۵۲۰,۰۰۰ | ۱۰ |



| محافظ ۶ خانه دیجیتالی با کابل ۱/۸ متری | ۲۰۶۰ | ۲۴,۸۷۰,۰۰۰ | ۱۰ |
|---|---|---|---|
| محافظ ۶خانه دیجیتالی با کابل ۳ متری | ۷۳۸۱ | ۲۷,۲۰۰,۰۰۰ | ۱۰ |
| محافظ ۶خانه دیجیتالی با کابل ۵متری | ۲۱۶۰ | ۳۰,۸۸۰,۰۰۰ | ۱۰ |

## سه خانه و چهارخانه مدل پارت




| نام کالا | کد کالا | قیمت (ریال) | تعداد در کارتن |
|---|---|---|---|
| سه خانه ارتدار با کلید و کابل ۱/۸ متری پارت | ۸۷۶۰ | ۱۳,۵۲۰,۰۰۰ | ۱۲ |
| سه خانه ارتدار با کلید و کابل ۳ متری پارت | ۸۷۶۱ | ۱۶,۵۰۰,۰۰۰ | ۱۲ |
| سه خانه ارتدار با کلید و کابل ۵ متری پارت | ۸۷۶۲ | ۲۱,۱۷۰,۰۰۰ | ۱۲ |
| چهار خانه ارتدار با کلید کابل ۱/۸ متری پارت | ۸۷۵۷ | ۱۴,۱۶۰,۰۰۰ | ۱۲ |
| چهار خانه ارتدار با کلید کابل ۳ متری پارت | ۸۷۵۸ | ۱۷,۳۰۰,۰۰۰ | ۱۲ |
| چهار خانه ارتدار با کلید کابل ۵ متری پارت | ۸۷۵۹ | ۲۱,۷۷۰,۰۰۰ | ۱۲ |







## محافظ چند خانه مدل پارت




| | | | |
|---|---|---|---|
| محافظ دو خانه ارت دار با کلید و کابل ۱/۸ آنالوگ یخچال پارت | ۸۷۸۷ | ۱۹,۲۶۰,۰۰۰ | ۲۰ |
| محافظ دو خانه ارت دار با کلید و کابل ۳ آنالوگ یخچال پارت | ۸۷۸۹ | ۲۱,۶۹۰,۰۰۰ | ۲۰ |
| محافظ دو خانه ارت دار با کلید و کابل ۵ آنالوگ یخچال پارت | ۸۷۹۰ | ۲۵,۸۲۰,۰۰۰ | ۲۰ |




| | | | |
|---|---|---|---|
| محافظ چهار خانه ارت دار با کلید و کابل ۱/۸ آنالوگ کامپیوتر پارت | ۸۷۹۱ | ۲۱,۸۹۰,۰۰۰ | ۲۰ |
| محافظ چهار خانه ارت دار با کلید و کابل ۳ آنالوگ کامپیوتر پارت | ۸۷۹۲ | ۲۴,۳۴۰,۰۰۰ | ۲۰ |
| محافظ چهار خانه ارت دار با کلید و کابل ۵ آنالوگ کامپیوتر پارت | ۸۷۹۳ | ۲۸,۰۰۰,۰۰۰ | ۲۰ |

| | | | |
|---|---|---|---|
| محافظ شش خانه ارت دار با کلید و کابل ۱/۸ متری پارت | ۸۷۹۴ | ۲۸,۸۲۰,۰۰۰ | ۱۰ |
| محافظ شش خانه ارت دار با کلید و کابل ۳ متری پارت | ۸۷۹۵ | ۳۱,۲۶۰,۰۰۰ | ۱۰ |
| محافظ شش خانه ارت دار با کلید و کابل ۵ متری پارت | ۸۷۹۶ | ۳۳,۱۱۰,۰۰۰ | ۱۰ |



## محافظ تک خانه مدل پارت

| نام کالا | کد کالا | قیمت (ریال) | تعداد در کارتن |
|---|---|---|---|
| محافظ کولر گازی دیجیتال | ۲۸۳۳ | ۱۵,۴۰۰,۰۰۰ | ۱۶ |



## محافظ دو خانه مدل پارت

| نام کالا | کد کالا | قیمت (ریال) | تعداد در کارتن |
|---|---|---|---|
| محافظ دو خانه آنالوگ پارت | ۲۸۳۴ | ۱۴,۸۸۰,۰۰۰ | ۱۶ |



## محافظ تک خانه مدل پارت

| نام کالا | کد کالا | قیمت (ریال) | تعداد در کارتن |
|---|---|---|---|
| محافظ پکیج دیجیتال | ۲۸۳۶ | ۱۳,۹۵۰,۰۰۰ | ۱۶ |




## محافظ تک خانه مدل پارت

| نام کالا | کد کالا | قیمت (ریال) | تعداد در کارتن |
|---|---|---|---|
| محافظ ولتاژ ورودی مینیاتوری | ۲۸۳۵ | ۳۲,۴۰۰,۰۰۰ | ۱۲ |

محافظ های خانگی

| محافظ یخچال ۳۰ آمپر | کد کالا | قیمت (ریال) | تعداد در کارتن |
|---|---|---|---|
| محافظ یخچال با کابل ۱٫۸ متر | ۲۸۶۷ | ۲۳,۱۰۰,۰۰۰ | ۲۰ |






چند خانه مغزی سرامیکی

## مدل پارت





| | کد کالا | قیمت (ریال) | تعداد در کارتن |
|---|---|---|---|
| پارت ۴ خانه ارتدار با کلید با کابل ۱٫۸ متر | ۳۱۷ | ۱۲,۷۸۰,۰۰۰ | ۲۰ |
| پارت ۴ خانه ارتدار با کلید با کابل ۳ متر | ۳۱۸ | ۱۵,۴۵۰,۰۰۰ | ۱۶ |
| پارت ۴ خانه ارتدار با کلید با کابل ۵ متر | ۳۱۹ | ۲۱,۱۰۰,۰۰۰ | ۱۶ |
| پارت ۴ خانه بدون ارت با کابل ۱٫۸ متر | ۳۲۸ | ۱۰,۱۶۰,۰۰۰ | ۲۰ |
| پارت ۴ خانه بدون ارت با کابل ۳ متر | ۳۲۹ | ۱۲,۲۱۰,۰۰۰ | ۱۶ |
| پارت ۴ خانه بدون ارت با کابل ۵ متر | ۳۳۰ | ۱۶,۳۷۰,۰۰۰ | ۱۶ |

## مدل نیک











| | | | |
|---|---|---|---|
| ۴ خانه ارتدار با کلید با کابل ۱٫۸ متر | ۲۹۳ | ۱۲,۲۸۰,۰۰۰ | ۲۰ |
| ۴ خانه ارتدار با کلید با کابل ۳ متر | ۲۹۴ | ۱۵,۱۴۰,۰۰۰ | ۱۶ |
| ۴ خانه ارتدار با کلید با کابل ۵ متر | ۲۹۵ | ۲۰,۷۵۰,۰۰۰ | ۱۶ |
| ۴ خانه بدون ارت با کلید با کابل ۱٫۸ متر | ۳۰۷ | ۱۰,۰۴۰,۰۰۰ | ۲۰ |
| ۴ خانه بدون ارت با کلید با کابل ۳ متر | ۳۰۸ | ۱۱,۹۲۰,۰۰۰ | ۱۶ |
| ۴ خانه بدون ارت با کلید با کابل ۵ متر | ۳۰۹ | ۱۵,۹۰۰,۰۰۰ | ۱۶ |
| ۶ خانه ارتدار با کلید با کابل ۱٫۸ متر | ۹۸۶ | ۱۳,۸۶۰,۰۰۰ | ۲۰ |
| ۶خانه ارت دار با کلید با کابل ۳ متری | ۷۰۷ | ۱۶,۷۲۰,۰۰۰ | ۱۶ |
| ۶ خانه ارتدار با کلید با کابل ۵ متر | ۹۹۲ | ۲۱,۵۱۰,۰۰۰ | ۱۶ |

چند خانه مغزی پلی آمید

## مدل شهاب

| | کد کالا | قیمت (ریال) | تعداد در کارتن |
|---|---|---|---|
| شهاب پریز سه خانه بدون ارت با دوشاخه | ۲۲۰۰ | ۲,۵۴۰,۰۰۰ | ۸۰ |
| شهاب ۳ خانه ارتدار با کلید با کابل ۱/۸ | ۷۳۰ | ۱۰,۴۳۰,۰۰۰ | ۲۰ |
| شهاب ۳خانه ارتداربا کلید با کابل ۳ متری | ۱۰۱۵ | ۱۳,۳۸۰,۰۰۰ | ۱۶ |
| شهاب ۳ خانه ارتدار با کلید با کابل ۵ متر | ۶۷۶ | ۱۹,۱۴۰,۰۰۰ | ۱۶ |
| شهاب ۳خانه ارتدار بدون کلید با کابل ۱/۸ متری | ۹۹۷ | ۹,۶۵۰,۰۰۰ | ۲۰ |
| شهاب ۳خانه ارتدار بدون کلید با کابل ۳ متری | | ۱۱,۴۸۰,۰۰۰ | ۱۶ |
| شهاب ۳ خانه ارتدار بدون کلید با کابل ۵ متر | ۱۰۱۱ | ۱۷,۹۰۰,۰۰۰ | ۱۶ |
| شهاب ۳ خانه بدون ارت با کلید با کابل ۱/۸ متر | ۸۵۰ | ۸,۶۱۰,۰۰۰ | ۲۰ |
| شهاب ۳ خانه بدون ارت با کلید با کابل ۳ متر | ۲۰۲۴ | ۱۰,۴۲۰,۰۰۰ | ۱۶ |
| شهاب ۳ خانه بدون ارت با کلید با کابل ۵ متر | ۷۸۹ | ۱۴,۷۲۰,۰۰۰ | ۱۶ |
| شهاب ۳ خانه بدون ارت بدون کلید با کابل ۱/۸ متر | ۸۶۱ | ۶,۸۴۰,۰۰۰ | ۲۰ |
| شهاب ۳ خانه بدون ارت بدون کلید با کابل ۵ متر | ۳۶۳ | ۱۳,۷۰۰,۰۰۰ | ۱۶ |
| شهاب ۴ خانه ارتدار باکلید با کابل ۱/۸ متر | ۶۴۸ | ۱۱,۴۹۰,۰۰۰ | ۲۰ |
| شهاب ۴ خانه ارتدار باکلید با کابل ۳ متر | ۶۴۹ | ۱۵,۱۵۰,۰۰۰ | ۱۶ |
| شهاب ۴ خانه ارتدار باکلید با کابل ۵ متر | ۶۵۰ | ۱۹,۸۳۰,۰۰۰ | ۱۶ |
| شهاب ۴ خانه بدون ارت باکلید با کابل ۱/۸ متر | ۶۵۱ | ۸,۷۰۰,۰۰۰ | ۲۰ |
| شهاب ۴ خانه بدون ارت باکلید با کابل ۳ متر | ۶۵۲ | ۱۰,۹۲۰,۰۰۰ | ۱۶ |
| شهاب ۴ خانه بدون ارت باکلید با کابل ۵ متر | ۶۵۳ | ۱۴,۸۸۰,۰۰۰ | ۱۶ |
| شهاب ۶ خانه ارتدار باکلید با کابل ۱/۸ متر | ۶۵۷ | ۱۳,۹۸۰,۰۰۰ | ۲۰ |
| شهاب ۶ خانه ارتداربا کلید با کابل ۳ متر | ۶۵۸ | ۱۷,۲۰۰,۰۰۰ | ۱۶ |
| شهاب ۶ خانه ارتدار باکلید با کابل ۵ متر | ۶۵۹ | ۲۲,۴۲۰,۰۰۰ | ۱۶ |
| شهاب ۹ خانه با کابل ۱/۸ متر | ۵۱۴۲ | ۱۸,۰۹۰,۰۰۰ | ۹ |
| شهاب ۳ خانه بدون ارت بدون کلید بدون کابل | ۹۹۹ | ۲,۶۴۰,۰۰۰ | ۸۰ |









## رک مونت

### چند خانه رک مونت چراغ دار مدل پارسا



| نام کالا | کد کالا | قیمت (ریال) | تعداد در کارتن |
|---|---|---|---|
| رک مونت ۶ خانه چراغدار ۱/۸ متری | ۲۲۵۳ | ۲۱,۰۰۰,۰۰۰ | ۶ |
| رک مونت ۸ خانه چراغدار ۱/۸ متری | ۲۲۵۲ | ۲۴,۰۰۰,۰۰۰ | ۶ |

### چند خانه رک مونت با فیوز مینیاتوری مدل پارسا



| | | | |
|---|---|---|---|
| رک مونت ۶خانه با فیوز مینیاتوری با کابل ۱/۸ | ۲۲۶۵ | ۲۹,۹۰۰,۰۰۰ | ۶ |
| رک مونت ۸ خانه با فیوز مینیاتوری با کابل ۱/۸ | ۲۲۶۶ | ۳۵,۰۰۰,۰۰۰ | ۶ |

### محافظ آنالوگ رک مونت مدل پارسا



| | | | |
|---|---|---|---|
| رک مونت محافظ ۶ خانه آنالوگ با کابل ۱/۸ متری | ۵۱۴۳ | ۲۵,۴۶۰,۰۰۰ | ۶ |
| رک مونت محافظ ۸ خانه با کابل ۱/۸ متری | ۵۱۴۴ | ۲۷,۳۰۰,۰۰۰ | ۶ |

### محافظ دیجیتال رک مونت مدل پارسا



| | | | |
|---|---|---|---|
| رک مونت محافظ ۶ خانه دیجیتالی با کابل ۱/۸ | ۵۸۳۴ | ۳۲,۶۳۰,۰۰۰ | ۶ |
| رک مونت محافظ ۸ خانه دیجیتال با کابل ۱/۸ متری | ۶۶۴۲ | ۳۵,۰۱۰,۰۰۰ | ۶ |

## چند خانه های صنعتی



| | | | |
|---|---|---|---|
| سه خانه ریلی ارتدار با کابل ۱۰ متر | ۵۳۵ | ۴۹,۹۰۰,۰۰۰ | ۶ |
| سه خانه ریلی بدون ارت با کابل ۱۲ متر | ۵۱۴۱ | ۴۴,۰۰۰,۰۰۰ | ۶ |



| | | | |
|---|---|---|---|
| ۵ خانه فیوز دار دربدار با کابل ۳ متر با فیوز | ۵۵۱ | ۲۷,۰۰۰,۰۰۰ | ۶ |
| ۵ خانه فیوز دار دربدار با کابل ۵ متر با فیوز | ۵۸۷ | ۳۴,۰۰۰,۰۰۰ | ۶ |



| | | | |
|---|---|---|---|
| چند خانه فیوز دار ۱+۵ با کابل ۱/۸ متری | ۲۰۹۵ | ۲۷,۶۶۰,۰۰۰ | ۱۰ |
| چند خانه فیوز دار با کابل ۵ متری | ۲۱۶۲ | ۳۳,۷۰۰,۰۰۰ | ۱۰ |

کلید و پریز بارانی

## مدل بارانی روکار آذین



| مدل آذین | کد کالا | قیمت (ریال) | تعداد در کارتن |
|---|---|---|---|
| پریز بارانی ارت دار | ۲۱۹۹ | ۲,۱۵۰,۰۰۰ | ۶۰ |
| کلید تبدیل آذین | ۲۱۹۶ | ۲,۳۰۰,۰۰۰ | ۶۰ |
| کلید تک پل | ۲۱۹۴ | ۲,۱۹۰,۰۰۰ | ۶۰ |
| کلید جور بارانی | ۲۱۹۸ | ۲,۱۹۰,۰۰۰ | ۶۰ |
| کلید دوپل | ۲۱۹۵ | ۲,۶۰۰,۰۰۰ | ۶۰ |
| کلید زنگ | ۲۱۹۷ | ۲,۰۹۰,۰۰۰ | ۶۰ |



## مدل بارانی روکار برکه



مدل برکه

| | | | |
|---|---|---|---|
| پریز ارتدار بارانی | ۱۳۲ | ۱,۷۹۰,۰۰۰ | ۱۰۰ |
| پریز بدون ارت | ۱۳۷ | ۱,۶۱۰,۰۰۰ | ۱۰۰ |
| پریز سه فاز بارانی | ۳۵۷ | ۲,۹۷۰,۰۰۰ | ۶۰ |
| کلید تبدیل | ۷۲ | ۱,۷۸۰,۰۰۰ | ۱۰۰ |
| کلید یک پل | ۷۳ | ۱,۷۰۰,۰۰۰ | ۱۰۰ |
| کلید جور | ۶۶۳ | ۱,۷۱۰,۰۰۰ | ۱۰۰ |
| کلید دو پل | ۷۴ | ۱,۹۱۰,۰۰۰ | ۱۰۰ |
| کلید زنگ | ۷۵ | ۱,۷۰۰,۰۰۰ | ۱۰۰ |



## مدل بارانی توکار آذین



| | | | |
|---|---|---|---|
| سرامیک پریز ارتدار دربدار توکار | ۷۲۴۰ | ۳,۱۰۰,۰۰۰ | ۱۰۰ |
| پریز ارتدار پلی آمید دربدار توکار | ۷۲۴۱ | ۳,۰۰۰,۰۰۰ | ۱۰۰ |
| کلید دو پل دربدار توکار | ۷۲۴۲ | ۳,۰۸۰,۰۰۰ | ۱۰۰ |
| کلید یک پل دربدار توکار | ۷۲۴۳ | ۲,۹۳۰,۰۰۰ | ۱۰۰ |
| کلید تبدیل دربدار توکار | ۷۲۴۴ | ۳,۰۰۰,۰۰۰ | ۱۰۰ |
| سرامیک پریز بدون ارت دربدارتوکار | ۷۲۶۰ | ۳,۰۰۰,۰۰۰ | ۱۰۰ |



آنتن رومیزی

| نام کالا | کد کالا | قیمت (ریال) | تعداد در کارتن |
|---|---|---|---|
| آنتن رومیزی | | | |
| آنتن رومیزی با کابل ۵ متری | ۸۹۱۳ | ۱۳,۱۴۰,۰۰۰ | ۲۰ |
| آنتن رو میزی با کابل ۱۰ متری | ۸۹۱۴ | ۱۴,۰۲۰,۰۰۰ | ۲۰ |







سرپیچ



| سرپیچ سرامیکی E27 | کد کالا | قیمت (ریال) | تعداد در کارتن |
|---|---|---|---|
| سرپیچ آویز دو تکه راکورد برنجی | ۹۰۷۱ | ۹۶۰,۰۰۰ | ۱۴۴ |
| سرپیچ آویز دو تکه راکورد پلاستیکی | ۹۰۷۲ | ۸۱۰,۰۰۰ | ۱۴۴ |
| سرپیچ تونلی | ۹۰۷۳ | ۴۸۰,۰۰۰ | ۲۰۰ |



| سرپیچ سرامیکی E40 | کد کالا | قیمت (ریال) | تعداد در کارتن |
|---|---|---|---|
| سرپیچ آویز بزرگ راکورد برنجی | ۹۰۷۵ | ۱,۶۲۰,۰۰۰ | ۴۸ |
| سرپیچ آویز بزرگ راکورد پلاستیکی | ۹۰۷۶ | ۱,۵۳۰,۰۰۰ | ۴۸ |
| سرپیچ تونلی | ۹۰۷۴ | ۱,۰۷۰,۰۰۰ | ۵۰ |



سوکت های صنعتی



| کد کالا | قیمت (ریال) | تعداد در کارتن |
|---|---|---|
| سوکت ۱۶*۳ ثابت مادگی | ۴۰۸ | ۴,۱۸۰,۰۰۰ | ۲۰ |
| سوکت ۱۶*۳ سیار مادگی | ۶۱۳ | ۴,۱۸۰,۰۰۰ | ۲۰ |
| سوکت ۱۶*۳ نری | ۴۰۶ | ۳,۷۷۰,۰۰۰ | ۲۰ |





| | | | |
|---|---|---|---|
| سوکت ۳۲*۳ مادگی سیار | ۵۵۸ | ۵,۲۰۰,۰۰۰ | ۲۰ |
| سوکت ۳۲*۳ مادگی ثابت | ۵۹۳ | ۵,۲۰۰,۰۰۰ | ۲۰ |
| سوکت ۳۲*۳ نری | ۳۹۰ | ۴,۵۳۰,۰۰۰ | ۲۰ |



| | | | |
|---|---|---|---|
| سوکت ۱۶*۴ مادگی | ۳۸۸ | ۵,۰۸۰,۰۰۰ | ۲۰ |
| سوکت ۱۶*۴ نری | ۳۸۷ | ۳,۹۴۰,۰۰۰ | ۲۰ |





| | | | |
|---|---|---|---|
| سوکت ۳۲*۴ مادگی سیار | ۳۹۴ | ۶,۲۹۰,۰۰۰ | ۲۰ |
| سوکت ۳۲*۴ مادگی | ۳۹۶ | ۶,۲۹۰,۰۰۰ | ۲۰ |
| سوکت ۳۲*۴ نری | ۳۹۵ | ۴,۷۹۰,۰۰۰ | ۲۰ |



| | | | |
|---|---|---|---|
| سوکت ۱۶*۵ مادگی سیار | ۵۸۵ | ۵,۲۷۰,۰۰۰ | ۲۰ |
| سوکت ۱۶*۵ مادگی ثابت | ۵۷۲ | ۵,۲۷۰,۰۰۰ | ۲۰ |
| سوکت ۱۶*۵ نری | ۵۸۰ | ۴,۵۳۰,۰۰۰ | ۲۰ |





| | | | |
|---|---|---|---|
| سوکت ۳۲*۵ سیار مادگی | ۶۱۰ | ۶,۴۱۰,۰۰۰ | ۲۰ |
| سوکت ۳۲*۵ مادگی ثابت | ۶۰۶ | ۶,۴۱۰,۰۰۰ | ۲۰ |
| سوکت ۳۲*۵ نری | ۵۹۷ | ۵,۵۰۰,۰۰۰ | ۲۰ |



| | | | |
|---|---|---|---|
| سوکت ۶۳*۵ کامل | ۹۵۱ | ۵۳,۲۰۰,۰۰۰ | ۶ |
| سوکت ۶۳*۵ مادگی | ۹۳۶ | ۲۸,۳۰۰,۰۰۰ | ۶ |
| سوکت ۶۳*۵ نری | ۹۴۹ | ۲۴,۹۸۰,۰۰۰ | ۶ |



## ترمینال ریلی درپوش دار



| کد کالا | قیمت (ریال) | تعداد در کارتن | رنگ |
|---|---|---|---|
| ترمینال ریلی درپوش دار دو تیکه 6A | ۵۰۹۳ | ۴۷۰,۰۰۰ | ۵۰۰ | |
| ترمینال ریلی درپوش دار دو تیکه 10A | ۵۰۹۴ | ۶۰۰,۰۰۰ | ۵۰۰ | |
| ترمینال ریلی درپوش دار دو تیکه 16A | ۵۰۹۵ | ۱,۰۶۰,۰۰۰ | ۵۰۰ | |
| ترمینال ریلی درپوش دار دو تیکه 25A | ۴۱۲ | ۱,۱۳۰,۰۰۰ | ۱۰۰ | |
| ترمینال ریلی درپوش دار دو تیکه 35A | ۸۹۰ | ۱,۳۶۰,۰۰۰ | ۱۰۰ | |
| ترمینال ریلی درپوش دار دو تیکه 50A | ۸۸۱ | ۲,۵۲۰,۰۰۰ | ۱۰۰ | |
| ترمینال ریلی درپوش دار دو تیکه 70A | ۹۰۶ | ۲,۹۰۰,۰۰۰ | ۱۰۰ | |



## ترمینال ریلی بدون درپوش



| کد کالا | قیمت (ریال) | تعداد در کارتن | رنگ |
|---|---|---|---|
| ترمینال ریلی بدون درپوش 2.5A | ۸۷۲ | ۳۳۰,۰۰۰ | ۵۰۰ | |
| ترمینال ریلی بدون درپوش 4A | ۸۸۳ | ۳۸۰,۰۰۰ | ۵۰۰ | |
| درب ریلی 2.5A ~ 10A | ۳۵۸ | ۱۷۰,۰۰۰ | ۱۰۰۰ | |
| درب ریلی 16A | ۴۱۳ | ۲۰۰,۰۰۰ | ۱۵۰۰ | |
| بست انتهایی سه پیچ | ۹۱۹/۱ | ۲۸۰,۰۰۰ | ۴۰۰ | |
| بست انتهایی تک پیچ | ۹۱۹ | ۲۴۰,۰۰۰ | ۴۰۰ | |

کلید و پریز روکار

## مدل شهاب روکار

| طوسی کدکالا | | قیمت (ریال) | سفید کدکالا | قیمت (ریال) | تعداد |
|---|---|---|---|---|---|
| ۴۰۴۱ | کلید و پریز جور با مغزی سرامیک رو کار شهاب | ۱,۵۹۰,۰۰۰ | ۴۰۴۱/۰۱ | ۱,۷۳۰,۰۰۰ | ۲۰۰ |
| ۴۰۴۲ | کلید و پریز جور با مغزی پلی کربنات روکار شهاب | ۱,۵۴۰,۰۰۰ | ۴۰۴۲/۰۱ | ۱,۷۱۰,۰۰۰ | ۲۰۰ |
| ۴۰۴۳ | پریز بدون ارت سرامیکی روکارشهاب | ۱,۵۴۰,۰۰۰ | ۴۰۴۳/۰۱ | ۱,۷۱۰,۰۰۰ | ۲۰۰ |
| ۴۰۴۴ | پریز بدون ارت با مغری پلی کربنات روکار شهاب | ۱,۴۷۰,۰۰۰ | ۴۰۴۴/۰۱ | ۱,۶۲۰,۰۰۰ | ۲۰۰ |
| ۴۰۵۱ | پریز ارت دار سرامیکی روکار شهاب | ۱,۷۹۰,۰۰۰ | ۴۰۵۱/۰۱ | ۱,۹۷۰,۰۰۰ | ۲۰۰ |
| ۴۰۵۲ | پریز ارت دار پلی کربنات روکار شهاب | ۱,۵۹۰,۰۰۰ | ۴۰۵۲/۰۱ | ۱,۷۳۰,۰۰۰ | ۲۰۰ |
| ۴۰۵۸ | پریز بدون ارت دربدار با قفل کودک روکار شهاب | ۱,۷۹۰,۰۰۰ | ۴۰۵۸/۰۱ | ۱,۹۷۰,۰۰۰ | ۲۰۰ |
| ۴۰۵۹ | پریزارتدار دربدار با قفل کودک روکار شهاب سرامیک | ۱,۹۷۰,۰۰۰ | ۴۰۵۹/۰۱ | ۲,۱۶۰,۰۰۰ | ۲۰۰ |
| ۴۰۴۵ | کلید یک پل رو کار شهاب | ۱,۵۴۰,۰۰۰ | ۴۰۴۵/۰۱ | ۱,۷۱۰,۰۰۰ | ۲۰۰ |
| ۴۰۴۶ | کلید دو پل روکار شهاب | ۱,۷۴۰,۰۰۰ | ۴۰۴۶/۰۱ | ۱,۹۲۰,۰۰۰ | ۲۰۰ |
| ۴۰۶۲ | کلید سه پل روکار شهاب | ۲,۵۴۰,۰۰۰ | ۴۰۶۲/۰۱ | ۲,۶۲۰,۰۰۰ | ۲۰۰ |
| ۴۰۴۷ | کلید تبدیل رو کار شهاب | ۱,۶۱۰,۰۰۰ | ۴۰۴۷/۰۱ | ۱,۷۸۰,۰۰۰ | ۲۰۰ |
| ۴۰۴۸ | کلیدزنگ رو کار شهاب | ۱,۵۹۰,۰۰۰ | ۴۰۴۸/۰۱ | ۱,۷۳۰,۰۰۰ | ۲۰۰ |
| ۴۰۵۳ | کلیدراه پله رو کار شهاب | ۱,۵۹۰,۰۰۰ | ۴۰۵۳/۰۱ | ۱,۷۳۰,۰۰۰ | ۲۰۰ |
| ۴۰۴۹ | پریز آنتن رو کار شهاب | ۱,۵۹۰,۰۰۰ | ۴۰۴۹/۰۱ | ۱,۷۳۰,۰۰۰ | ۲۰۰ |
| ۴۰۵۰ | پریز تلفن دو منظوره رو کار شهاب | ۱,۶۸۰,۰۰۰ | ۴۰۵۰/۰۱ | ۱,۸۶۰,۰۰۰ | ۲۰۰ |
| ۴۰۵۵ | پریز تلفن دو سوکت رو کار شهاب | ۱,۶۱۰,۰۰۰ | ۴۰۵۵/۰۱ | ۱,۷۸۰,۰۰۰ | ۲۰۰ |
| ۴۰۵۶ | کلید کراکس روکار شهاب | ۲,۶۶۰,۰۰۰ | ۴۰۵۶/۰۱ | ۲,۵۷۰,۰۰۰ | ۲۰۰ |
| ۴۰۵۷ | ملودی روکار شهاب | ۴,۶۰۰,۰۰۰ | ۴۰۵۷/۰۱ | ۵,۰۸۰,۰۰۰ | ۲۰۰ |
| ۴۰۶۰ | دیمر رو کار شهاب | ۶,۹۹۰,۰۰۰ | ۴۰۶۰/۰۱ | ۷,۶۸۰,۰۰۰ | ۱۶۰ |
| ۴۰۶۱ | کلید کولر روکار شهاب | ۳,۰۳۰,۰۰۰ | ۴۰۶۱/۰۱ | ۳,۲۲۰,۰۰۰ | ۲۰۰ |
| ۴۰۵۴ | پورت شبکه روکار شهاب | ۳,۳۹۰,۰۰۰ | ۴۰۵۴/۰۱ | ۳,۷۲۰,۰۰۰ | ۲۰۰ |










## مکانیزم کلید و پریز تابش با قاب

| نام کالا | کد کالا | قیمت (ریال) | تعداد در جور | تعداد در کارتن |
|---|---|---|---|---|
| مکانیزم با قاب - جور پلی کربنات سفید تابش | ۵۱۹۲ | ۲,۰۴۰,۰۰۰ | - | ۱۰۰ |
| مکانیزم سفید با قاب - جور سرامیکی سفید تابش | ۵۱۹۳ | ۲,۰۹۰,۰۰۰ | - | ۱۰۰ |
| مکانیزم پریز ارتدار با مغزی پلاستیکی سفید تابش | ۵۱۵۵ | ۲,۳۲۰,۰۰۰ | - | ۱۰۰ |
| مکانیزم پریز ارتدار با مغزی سرامیکی سفید تابش | ۵۱۵۷ | ۲,۴۳۰,۰۰۰ | - | ۱۰۰ |
| مکانیزم پریز بدون ارت با مغزی پلاستیکی سفید تابش | ۵۱۵۹ | ۲,۰۶۰,۰۰۰ | ۴۰ | ۱۰۰ |
| مکانیزم پریز بدون ارت با مغزی سرامیکی سفید تابش | ۵۱۶۱ | ۲,۱۶۰,۰۰۰ | ۴۰ | ۱۰۰ |
| مکانیزم تلفن دو سوکت سفید تابش | ۵۱۸۱ | ۲,۱۶۰,۰۰۰ | - | ۱۰۰ |
| مکانیزم تلفن دومنظوره سفید تابش | ۵۱۸۳ | ۲,۰۹۰,۰۰۰ | ۵ | ۱۰۰ |
| مکانیزم دیمر سفید تابش | ۵۱۸۷ | ۸,۳۱۰,۰۰۰ | - | ۱۰۰ |
| مکانیزم شبکه سفید تابش | ۵۱۸۵ | ۴,۳۰۰,۰۰۰ | - | ۱۰۰ |
| مکانیزم کلید تبدیل سفید تابش | ۵۱۶۳ | ۲,۲۰۰,۰۰۰ | ۱۰ | ۱۰۰ |
| مکانیزم کلید تک پل سفید تابش | ۵۱۶۵ | ۲,۰۶۰,۰۰۰ | ۲۵ | ۱۰۰ |
| مکانیزم کلید دوپل سفید تابش | ۵۱۶۷ | ۲,۳۳۰,۰۰۰ | ۱۵ | ۱۰۰ |
| مکانیزم کلیدراه پله سفید تابش | ۵۱۶۹ | ۲,۱۵۰,۰۰۰ | - | ۱۰۰ |
| مکانیزم کلیدزنگ سفید تابش | ۵۱۷۱ | ۲,۱۵۰,۰۰۰ | - | ۱۰۰ |
| مکانیزم کلید سه پل سفید تابش | ۵۱۷۳ | ۳,۶۸۰,۰۰۰ | - | ۱۰۰ |
| مکانیزم کلید کراکس سفید تابش | ۵۱۷۵ | ۳,۶۶۰,۰۰۰ | - | ۱۰۰ |
| مکانیزم کلید کولر سفید تابش | ۵۱۷۷ | ۳,۸۱۰,۰۰۰ | - | ۱۰۰ |
| مکانیزم ملودی سفید تابش | ۵۱۸۹ | ۵,۹۲۰,۰۰۰ | - | ۱۰۰ |
| مکانیزم آنتن سفید تابش | ۵۱۷۹ | ۱,۹۷۰,۰۰۰ | ۵ | ۱۰۰ |












مکانیزم کلید و پریز تابش با قاب

مغزی دوشاخه غیر قابل تعویض

| نام کالا | مغزی دوشاخه غیر قابل تعویض | قیمت (ریال) | تعداد در کارتن |
|---|---|---|---|
| مغزی دوشاخه ۱۶ آمپر غیر قابل تعویض ارتدار | | ۴۴۰,۰۰۰ | ۱۰۰۰ |
| مغزی دوشاخه ۱۰ آمپر غیر قابل تعویض بدون ارت | | ۳۴۰,۰۰۰ | ۱۲۵۰ |
| مغزی دوشاخه ۱۶ آمپر ارتدارمدل فرانسوی غیر قابل تعویض | | ۵۰۰,۰۰۰ | ۱۰۰۰ |



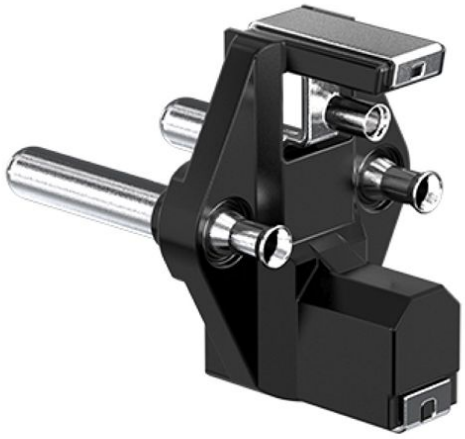

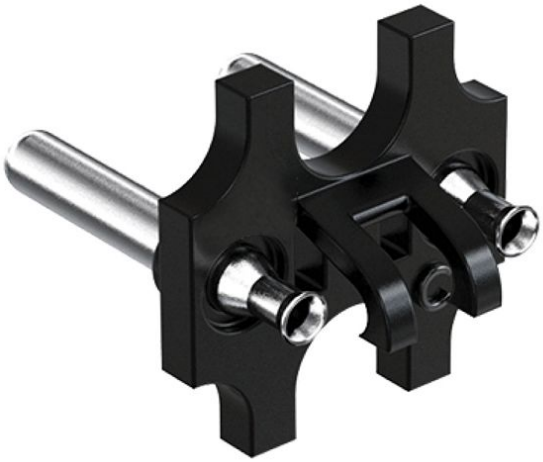

مکانیزم کلید و پریز با صفحه و بدون قاب آذین

مکانیزم کلید و پریز بدون صفحه و بدون قاب آذین

| کد کالا | قیمت (ریال) | تعداد در کارتن | تعداد در جور | کد کالا | قیمت (ریال) |
|---|---|---|---|---|---|
| مکانیزم کلید و پریز جور با مغزی سرامیک آذین | ۴۰۴۰ | ۱,۷۰۰,۰۰۰ | ۲۰۰ | - | - |
| مکانیزم کلید و پریز جور با مغزی پلی کربنات آذین | ۴۰۳۹ | ۱,۶۲۰,۰۰۰ | ۲۰۰ | - | - |
| مکانیزم پریز بدون ارت سفید با مغزی پلی کربنات آذین | ۴۰۲۱ | ۱,۵۳۰,۰۰۰ | ۲۰۰ | ۸۰ | ۵۸۳۷ | ۱,۴۲۰,۰۰۰ |
| مکانیزم پریز ارت دار سفید با مغزی پلی کربنات آذین | ۴۰۲۲ | ۱,۷۴۰,۰۰۰ | ۲۰۰ | - | ۵۸۳۶ | ۱,۶۴۰,۰۰۰ |
| مکانیزم پریز بدون ارت با مغزی سرامیک آذین | ۴۰۲۳ | ۱,۶۴۰,۰۰۰ | ۲۰۰ | ۸۰ | ۵۸۱۳ | ۱,۵۴۰,۰۰۰ |
| مکانیزم پریز ارت دار با مغزی سرامیکی سفید آذین | ۴۰۲۴ | ۱,۸۸۰,۰۰۰ | ۲۰۰ | - | ۵۸۳۸ | ۱,۷۷۰,۰۰۰ |
| مکانیزم پریز دربدار با قفل کودک | ۴۱۰۷ | ۱,۸۶۰,۰۰۰ | ۲۰۰ | - | ۵۱۳۴ | ۱,۷۷۰,۰۰۰ |
| مکانیزم پریز ارتدار دربدار با قفل کودک | ۴۱۰۸ | ۲,۰۸۰,۰۰۰ | ۲۰۰ | - | ۵۱۱۳ | ۱,۹۷۰,۰۰۰ |
| مکانیزم کلید تک پل سفیدآذین | ۴۰۱۱ | ۱,۵۶۰,۰۰۰ | ۲۰۰ | ۵۰ | ۵۸۴۰ | ۱,۴۹۰,۰۰۰ |
| مکانیزم کلید دو پل سفیدآذین | ۴۰۱۲ | ۱,۷۴۰,۰۰۰ | ۲۰۰ | ۳۰ | ۵۸۴۱ | ۱,۶۶۰,۰۰۰ |
| مکانیزم کلید سه پل سفیدآذین | ۴۰۱۳ | ۳,۴۴۰,۰۰۰ | ۲۰۰ | - | ۵۸۵۴ | ۳,۲۲۰,۰۰۰ |
| مکانیزم کلیدزنگ سفید آذین | ۴۰۱۴ | ۱,۶۰۰,۰۰۰ | ۲۰۰ | - | ۵۸۴۳ | ۱,۵۲۰,۰۰۰ |
| مکانیزم کلیدراه پله سفیدآذین | ۴۰۱۵ | ۱,۶۰۰,۰۰۰ | ۲۰۰ | - | ۵۸۴۷ | ۱,۵۲۰,۰۰۰ |
| مکانیزم کلیدتبدیل سفید آذین | ۴۰۱۶ | ۱,۷۰۰,۰۰۰ | ۲۰۰ | ۲۰ | ۵۸۴۲ | ۱,۶۱۰,۰۰۰ |
| مکانیزم کلید دیمر سفیدآذین | ۴۱۴۴ | ۸,۲۴۰,۰۰۰ | ۱۰۰ | - | ۵۸۵۲ | ۸,۱۷۰,۰۰۰ |
| مکانیزم کلید کولر سفیدآذین | ۴۰۲۰ | ۳,۴۴۰,۰۰۰ | ۱۰۰ | - | ۵۸۵۳ | ۳,۳۵۰,۰۰۰ |
| مکانیزم کولر چهار پل با کلید ON و OFF | ۶۵۴۴ | ۶,۶۵۰,۰۰۰ | ۱۰۰ | - | - | – |
| مکانیزم تلفن دو سوکت سفید آذین | ۴۰۲۷ | ۲,۳۲۰,۰۰۰ | ۲۰۰ | - | ۵۸۴۹ | ۲,۲۱۰,۰۰۰ |
| مکانیزم تلفن دو منظوره سفید آذین | ۴۰۲۸ | ۱,۷۴۰,۰۰۰ | ۲۰۰ | ۱۰ | ۵۸۴۶ | ۱,۶۸۰,۰۰۰ |
| مکانیزم پورت شبکه سفیدآذین | ۴۰۲۹ | ۳,۸۹۰,۰۰۰ | ۲۰۰ | - | ۵۸۴۸ | ۳,۸۱۰,۰۰۰ |
| مکانیزم کلید کراکس سفید آذین | ۴۰۰۸ | ۳,۸۹۰,۰۰۰ | ۲۰۰ | - | ۷۲۳۲ | ۳,۸۱۰,۰۰۰ |
| مکانیزم کلید ملودی سفیدی آذین | ۴۰۰۹ | ۵,۵۴۰,۰۰۰ | ۲۰۰ | - | ۵۸۵۱ | ۵,۴۸۰,۰۰۰ |
| مکانیزم پریز آنتن سفید آذین | ۴۰۲۵ | ۱,۷۴۰,۰۰۰ | ۲۰۰ | ۱۰ | ۵۸۴۴ | ۱,۶۸۰,۰۰۰ |
| مکانیزم پریز ارت دار (رویه قرمز ) UPS با مغزی سرامیک آذین | ۷۱۸۲ | ۱,۹۴۰,۰۰۰ | ۲۰۰ | - | - | – |
| مکانیزم پریز بدون ارت سرامیکی با قفل کودک | ۵۱۰۴ | ۱,۷۱۰,۰۰۰ | ۲۰۰ | - | - | – |
| مکانیزم پریز ارت دار سرامیکی با قفل کودک | ۶۵۴۸ | ۱,۹۲۰,۰۰۰ | ۲۰۰ | - | - | – |
| مکانیزم ماهواره آذین | ۲۸۲۴ | ۱,۷۴۰,۰۰۰ | ۵۰ | - | ۲۸۶۶ | ۱,۶۸۰,۰۰۰ |



هواکش

## هواکش

| | | تعداد در جور | قیمت (ریال) |
|---|---|---|---|
| | **مدل کلاسیک** | | |
| هواکش کلاسیک سایز ۱۰ سفید | ۵۵۱۰ | ۱۶ | ۷,۱۳۰,۰۰۰ |
| هواکش کلاسیک سایز ۱۰ رنگی | ●نقره ای ●طلایی ●دودی ●مشکی | ۱۶ | ۸,۵۲۰,۰۰۰ |
| هواکش کلاسیک سایز ۱۲ سفید | ۵۵۱۲ | ۱۶ | |
| هواکش کلاسیک سایز ۱۲ رنگی | ●نقره ای ●طلایی ●دودی ●مشکی | ۱۶ | |
| هواکش کلاسیک سایز ۱۵ سفید | ۵۵۱۵ | ۸ | ۱۰,۱۷۰,۰۰۰ |
| هواکش کلاسیک سایز ۱۵ رنگی | ●نقره ای ●طلایی ●دودی ●مشکی | ۸ | ۱۱,۱۹۰,۰۰۰ |
| | **مدل یونیورسال بدون پنل** | | |
| هواکش یونیورسال بدون پنل سایز ۱۰ سفید | ۵۶۳۰ | ۱۶ | ۷,۲۹۰,۰۰۰ |
| هواکش یونیورسال بدون پنل سایز ۱۰ رنگی | ●نقره ای ●طلایی ●دودی ●مشکی | ۱۶ | ۸,۶۱۰,۰۰۰ |
| هواکش یونیور سال بدون پنل سایز ۱۲ سفید | ۵۶۳۲ | ۱۶ | ۹,۰۲۰,۰۰۰ |
| هتواکش یونیور سال بدون پنل سایز ۱۲ رنگی | ●نقره ای ●طلایی ●دودی ●مشکی | ۱۶ | ۹,۷۷۰,۰۰۰ |
| هواکش یونیور سال بدون پنل سایز ۱۵ سفید | ۵۶۳۵ | ۸ | ۱۰,۳۴۰,۰۰۰ |
| هواکش یونیورسال بدون پنل سایز ۱۵ رنگی | ●نقره ای ●طلایی ●دودی ●مشکی | ۸ | ۱۱,۲۸۰,۰۰۰ |
| | **مدل یونیورسال دو پنل** | | |
| هواکش یونیورسال دو پنل سایز ۱۰ سفید | ۵۶۱۰ | ۱۶ | ۸,۵۴۰,۰۰۰ |
| هواکش یونیور سال دو پنل سایز ۱۰ رنگی | ●نقره ای ●طلایی ●دودی ●مشکی | ۱۶ | ۹,۵۶۰,۰۰۰ |
| هواکش یونیورسال دو پنل سایز ۱۲ سفید | ۵۶۱۲ | ۱۶ | ۸,۹۴۰,۰۰۰ |
| هواکش یونیورسال دو پنل سایز ۱۲ رنگی | ●نقره ای ●طلایی ●دودی ●مشکی | ۱۶ | ۹,۹۴۰,۰۰۰ |
| هواکش یونیورسال دو پنل سایز ۱۵ سفید | ۵۶۱۵ | ۸ | ۱۱,۳۲۰,۰۰۰ |
| هواکش یونیورسال دو پنل سایز ۱۵ رنگی | ●نقره ای ●طلایی ●دودی ●مشکی | ۸ | ۱۳,۱۴۰,۰۰۰ |








قاب کلید و پریز

## قاب شهاب

| قاب شهاب | کد کالا | قیمت (ریال) | تعداد در کارتن |
|---|---|---|---|
| قاب سفید شهاب | ۵۰۵۰ | ۴۱۰,۰۰۰ | ۴۰۰ |
| قاب طلایی مشکی شهاب | ۵۰۹۲ | – | ۴۰۰ |
| قاب نقره ای مشکی شهاب | ۵۰۹۱ | – | ۴۰۰ |
| قاب بژ طلائی شهاب | ۵۱۹۴ | ۷۰۰,۰۰۰ | ۴۰۰ |
| قاب نقره ای شهاب | ۵۰۵۹ | ۷۰۰,۰۰۰ | ۴۰۰ |
| قاب طرح چوب تیره شهاب | ۵۸۲۴ | – | ۴۰۰ |
| قاب طرح چوب روشن شهاب | ۵۰۴۴ | – | ۴۰۰ |
| قاب قهوه ای صدفی شهاب | ۵۱۳۳ | – | ۴۰۰ |
| قاب فیلی شهاب | ۵۰۴۷ | ۴۱۰,۰۰۰ | ۴۰۰ |



## قاب پارت

| قاب پارت | کد کالا | قیمت (ریال) | تعداد در کارتن |
|---|---|---|---|
| قاب سفید پارت | ۵۳۲۱ | ۴۱۰,۰۰۰ | ۴۰۰ |
| قاب دودی پارت | ۵۰۶۴ | ۷۰۰,۰۰۰ | ۴۰۰ |
| قاب مشکی پارت | ۵۰۶۱ | ۷۰۰,۰۰۰ | ۴۰۰ |
| قاب نقره ای پارت | ۵۰۵۸ | ۷۰۰,۰۰۰ | ۴۰۰ |
| قاب بژ طلایی پارت | ۵۰۵۵ | ۷۰۰,۰۰۰ | ۴۰۰ |



## قاب آرا

| قاب آرا | کد کالا | قیمت (ریال) | تعداد در کارتن |
|---|---|---|---|
| قاب سفید آرا | ۳۴۴۴ | ۴۱۰,۰۰۰ | ۴۰۰ |
| قاب کرم آرا | ۵۱۰۳ | ۴۱۰,۰۰۰ | ۴۰۰ |
| قاب سفید صدفی آرا | ۵۰۸۹ | ۷۰۰,۰۰۰ | ۴۰۰ |
| قلب سفید صدفی پتینه ای آرا | ۵۰۹۰ | ۷۰۰,۰۰۰ | ۴۰۰ |
| قاب فیلی آرا | ۵۱۰۷ | ۴۱۰,۰۰۰ | ۴۰۰ |
| قاب بژطلائی آرا | ۵۷۸۰ | ۷۰۰,۰۰۰ | ۴۰۰ |
| قاب آرا سبز زیتونی | ۳۴۴۶ | – | ۴۰۰ |
| قاب قهوه ای صدفی آرا | ۵۰۸۸ | ۷۰۰,۰۰۰ | ۴۰۰ |
| قاب بژ قهوه ای آرا | ۳۴۴۸ | ۷۰۰,۰۰۰ | ۴۰۰ |
| قاب دودی آرا | ۳۴۵۰ | ۷۰۰,۰۰۰ | ۴۰۰ |
| قاب طرح چوب تیره آرا | ۵۷۷۹ | – | ۴۰۰ |
| قاب طرح چوب روشن آرا | ۵۳۲۰ | – | ۴۰۰ |



## قاب آسمان

| قاب آسمان | کد کالا | قیمت (ریال) | تعداد در کارتن |
|---|---|---|---|
| قاب سفید آسمان | ۵۰۷۱ | ۴۱۰,۰۰۰ | ۴۰۰ |
| قاب کرم آسمان | ۵۱۱۴ | ۴۱۰,۰۰۰ | ۴۰۰ |
| قاب طرح چوب آسمان روشن | ۵۷۸۹ | – | ۴۰۰ |
| قاب طرح چوب آسمان تیره | ۵۰۷۳ | – | ۴۰۰ |
| قاب قهوه ای صدفی آسمان | ۵۰۹۶ | – | ۴۰۰ |
| قاب کروم طلایی آسمان | ۵۰۸۱ | ۱,۹۱۰,۰۰۰ | ۱۰۰ |
| قاب کروم آلمینیومی آسمان | ۵۰۸۲ | ۱,۹۱۰,۰۰۰ | ۱۰۰ |
| قاب آبی نفتی آسمان | ۵۰۷۶ | – | ۴۰۰ |
| قاب قرمز آسمان | ۵۰۷۸ | – | ۴۰۰ |
| قاب بژ طلایی آسمان | ۵۱۰۶ | ۷۰۰,۰۰۰ | ۴۰۰ |
| قاب مسی آسمان | ۵۰۷۵ | – | ۴۰۰ |
| قاب یاسی آسمان | ۵۰۷۷ | – | ۴۰۰ |
| قاب سبز آسمان | ۵۰۷۴ | – | ۴۰۰ |
| قاب مشکی آسمان | ۵۱۳۸ | ۷۰۰,۰۰۰ | ۴۰۰ |



## قاب چوب آذین

| قاب چوب آذین | کد کالا | قیمت (ریال) | تعداد در کارتن |
|---|---|---|---|
| قاب چوب بازه سفید آذین | ۷۲۳۸ | ۷۸۰,۰۰۰ | ۴۰۰ |
| قاب چوب بازه چوب آذین | ۵۰۱۵ | ۸۱۰,۰۰۰ | ۴۰۰ |
| قاب چوب بازه نقره ای آذین | ۵۰۶۲ | ۸۱۰,۰۰۰ | ۴۰۰ |



## قاب آذین

| قاب آذین | کد کالا | قیمت (ریال) | تعداد در کارتن |
|---|---|---|---|
| قاب سفید آذین بازه سفید | ۵۰۳۶ | ۴۵۰,۰۰۰ | ۴۰۰ |
| قاب کرم آذین بازه سفید | ۵۰۲۹ | ۴۵۰,۰۰۰ | ۴۰۰ |
| قاب فیلی آذین بازه فیلی | ۵۰۰۹ | ۴۵۰,۰۰۰ | ۴۰۰ |
| قاب اخرایی آذین بازه سفید | ۵۰۰۱ | ۴۵۰,۰۰۰ | ۴۰۰ |
| قاب آذین آبی بازه آبی تیره | ۵۰۲۲ | ۴۵۰,۰۰۰ | ۴۰۰ |
| قاب نقره آذین بازه نقره ای | ۵۰۶۰ | ۸۱۰,۰۰۰ | ۴۰۰ |
| قاب فیلی آذین بازه طوسی | ۵۴۷۹ | ۶۳۰,۰۰۰ | ۴۰۰ |



صفحه کلید و پریز

## صفحه میانی سفید

| نام کالا | کد کالا | قیمت (ریال) | تعداد در کارتن |
|---|---|---|---|
| صفحه پریز ارتداربا محافظ کودک آذین سفید | ۶۳۸۸ | ۳۵۰,۰۰۰ | ۱۸۰ |
| صفحه پریز آنتن آذین سفید | ۶۱۳۶ | ۲۶۰,۰۰۰ | ۲۰۰ |
| صفحه پریز بدون ارت آذین سفید | ۶۰۳۱ | ۲۳۰,۰۰۰ | ۱۸۰ |
| صفحه پریز بدون ارت با محافظ کودک آذین سفید | ۶۳۶۷ | ۳۵۰,۰۰۰ | ۱۶۰ |
| صفحه پریز تلفن دو سوکته آذین سفید | ۶۲۴۱ | ۲۶۰,۰۰۰ | ۲۰۰ |
| صفحه پریز تلفن دو منظوره آذین سفید | ۶۱۷۸ | ۲۶۰,۰۰۰ | ۲۰۰ |
| صفحه پریز شبکه آذین سفید | ۶۲۲۰ | ۲۶۰,۰۰۰ | ۲۰۰ |
| صفحه دیمر فن آذین سفید | ۶۳۲۵ | ۳۵۰,۰۰۰ | ۱۸۰ |
| صفحه کلیدراه پله آذین | ۶۱۹۹ | ۲۷۰,۰۰۰ | ۲۰۰ |
| صفحه کلید سه پل آذین سفید | ۶۴۵۱ | ۳۲۰,۰۰۰ | ۲۰۰ |
| صفحه کلید کراس آذین سفید | ۶۲۶۲ | ۲۷۰,۰۰۰ | ۲۰۰ |
| صفحه کلید کولر آذین سفید | ۶۳۴۶ | ۳۵۰,۰۰۰ | ۲۰۰ |
| صفحه ملودی آذین سفید | ۶۲۸۳ | ۲۶۰,۰۰۰ | ۲۰۰ |





## صفحه میانی مشکی

| نام کالا | کد کالا | قیمت (ریال) | تعداد در کارتن |
|---|---|---|---|
| صفحه پریز بدون ارت آذین مشکی | ۶۰۳۴ | ۵۰۰,۰۰۰ | ۱۸۰ |
| صفحه پریز بدون ارت با محافظ کودک آذین مشکی | ۶۳۷۰ | ۵۴۰,۰۰۰ | ۱۸۰ |
| صفحه پریز بدون ارت دبدار با محافظ کودک آذین مشکی | ۶۴۳۳ | ۶۹۰,۰۰۰ | ۱۶۰ |
| صفحه پریز تلفن دوسوکته آذین مشکی | ۶۲۴۴ | ۴۶۰,۰۰۰ | ۲۰۰ |
| صفحه پریز تلفن دومنظوره آذین مشکی | ۶۱۸۱ | ۴۶۰,۰۰۰ | ۲۰۰ |
| صفحه پریز شبکه آذین مشکی | ۶۲۲۳ | ۴۶۰,۰۰۰ | ۲۰۰ |
| صفحه دیمر فن آذین مشکی | ۶۳۲۸ | ۵۱۰,۰۰۰ | ۱۸۰ |
| صفحه کلید تبدیل آذین مشکی | ۶۰۹۷ | ۵۰۰,۰۰۰ | ۲۰۰ |
| صفحه کلید تک پل آذین مشکی | ۶۰۵۵ | ۴۸۰,۰۰۰ | ۲۰۰ |
| صفحه کلیدراه پله آذین مشکی | ۶۲۰۲ | ۵۰۰,۰۰۰ | ۲۰۰ |
| صفحه کلید زنگ آذین مشکی | ۶۱۱۸ | ۵۰۰,۰۰۰ | ۲۰۰ |
| صفحه کلید سه پل آذین مشکی | ۶۴۵۴ | ۵۲۰,۰۰۰ | ۲۰۰ |
| صفحه کلید کراکس آذین مشکی | ۶۲۶۵ | ۴۶۰,۰۰۰ | ۲۰۰ |
| صفحه کلید کولر آذین مشکی | ۶۳۴۹ | ۵۸۰,۰۰۰ | ۲۰۰ |
| صفحه ملودی آذین مشکی | ۶۲۸۶ | ۴۶۰,۰۰۰ | ۲۰۰ |
| صفحه دوپل مشکی | ۶۰۷۶ | ۴۸۰,۰۰۰ | ۲۰۰ |











| نام کالا | کد کالا | قیمت (ریال) | تعداد در کارتن |
|---|---|---|---|
| صفحه میانی بژ طلائی | | | |
| صفحه پریز بدون ارت دربدار با محافظ کودک بژ آذین | ۶۴۳۹ | ۵۸۰,۰۰۰ | ۱۸۰ |
| صفحه پریز تلفن دو سوکته آذین بژ آذین | ۶۲۵۰ | ۴۶۰,۰۰۰ | ۲۰۰ |
| صفحه پریز تلفن دو منظوره بژ آذین | ۶۱۸۷ | ۴۶۰,۰۰۰ | ۲۰۰ |
| صفحه پریز شبکه بژ آذین | ۶۲۲۹ | ۴۶۰,۰۰۰ | ۲۰۰ |
| صفحه دیمر فن بژ آذین | ۶۳۳۴ | ۵۱۰,۰۰۰ | ۱۸۰ |
| صفحه کلید تبدیل بژ آذین | ۶۱۰۳ | ۵۰۰,۰۰۰ | ۲۰۰ |
| صفحه کلید دو پل بژ آذین | ۶۰۸۲ | ۳۳۰,۰۰۰ | ۲۰۰ |
| صفحه کلیدراه پله بژ آذین | ۶۲۰۸ | ۵۰۰,۰۰۰ | ۲۰۰ |
| صفحه کلید زنگ بژ آذین | ۶۱۲۴ | ۵۰۰,۰۰۰ | ۲۰۰ |
| صفحه کلید سه پل بژ آذین | ۶۴۶۰ | ۵۲۰,۰۰۰ | ۲۰۰ |
| صفحه کلید کراکس بژ آذین | ۶۲۷۱ | ۵۰۰,۰۰۰ | ۲۰۰ |
| صفحه کلید کولربژ آذین | ۶۳۵۵ | ۵۸۰,۰۰۰ | ۲۰۰ |
| صفحه کلید یک پل بژ آذین | ۶۰۶۱ | ۴۶۰,۰۰۰ | ۲۰۰ |
| صفحه ملودی بژ آذین | ۶۲۹۲ | ۴۶۰,۰۰۰ | ۲۰۰ |
| صفحه پریز ارت دار دربدار محافظ کودک بژ آذین | ۶۴۴۰ | ۵۸۰,۰۰۰ | ۱۶۰ |



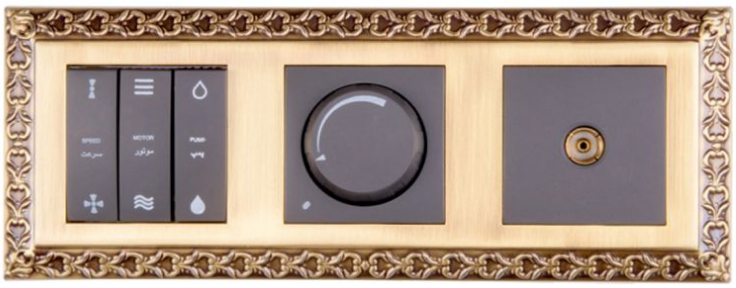




| نام کالا | کد کالا | قیمت (ریال) | تعداد در کارتن |
|---|---|---|---|
| قاب کریستال | | | |
| قاب کرسیتال سفید یخی | ۵۲۰۷ | – | ۱۰۰ |
| قاب کریستال مشکی | ۵۲۰۶ | – | ۱۰۰ |

PART ELECTRIC®

# کلید و پریز های مدل پارلا

آبانماه ۱۴۰۵

| مدل کالا - سری پارلا | سفید | مشکی | طلایی | نقره ای | تعداد در کارتن | قیمت ریال |
|---|---|---|---|---|---|---|
| جور با مغزی ترمو پلاستیک | ۷۵۰۱ | ۷۵۰۱/۰۱ | ۷۵۰۱/۰۲ | ۷۵۰۱/۰۳ | ۱۰۰ | ۲,۷۶۰,۰۰۰ |
| جور با مغزی سرامیک | ۷۵۰۲ | ۷۵۰۲/۰۱ | ۷۵۰۲/۰۲ | ۷۵۰۲/۰۳ | ۱۰۰ | ۲,۸۳۰,۰۰۰ |
| کلید یک پل | ۷۵۰۳ | ۷۵۰۳/۰۱ | ۷۵۰۳/۰۲ | ۷۵۰۳/۰۳ | ۱۰۰ | ۲,۹۹۰,۰۰۰ |
| کلید دو پل | ۷۵۰۴ | ۷۵۰۴/۰۱ | ۷۵۰۴/۰۲ | ۷۵۰۴/۰۳ | ۱۰۰ | ۳,۳۴۰,۰۰۰ |
| کلید سه پل | ۷۵۰۵ | ۷۵۰۵/۰۱ | ۷۵۰۵/۰۲ | ۷۵۰۵/۰۳ | ۱۰۰ | ۴,۲۷۰,۰۰۰ |
| کلید کولر سه پل | ۷۵۰۶ | ۷۵۰۶/۰۱ | ۷۵۰۶/۰۲ | ۷۵۰۶/۰۳ | ۱۰۰ | ۴,۴۵۰,۰۰۰ |
| کلید کولر چهار پل | ۷۵۰۷ | ۷۵۰۷/۰۱ | ۷۵۰۷/۰۲ | ۷۵۰۷/۰۳ | ۱۰۰ | ۷,۰۷۰,۰۰۰ |
| کلید تبدیل | ۷۵۰۸ | ۷۵۰۸/۰۱ | ۷۵۰۸/۰۲ | ۷۵۰۸/۰۳ | ۱۰۰ | ۳,۲۳۰,۰۰۰ |
| کلید کراکس | ۷۵۰۹ | ۷۵۰۹/۰۱ | ۷۵۰۹/۰۲ | ۷۵۰۹/۰۳ | ۱۰۰ | ۴,۷۰۰,۰۰۰ |
| کلید زنگ | ۷۵۱۰ | ۷۵۱۰/۰۱ | ۷۵۱۰/۰۲ | ۷۵۱۰/۰۳ | ۱۰۰ | ۳,۰۸۰,۰۰۰ |
| کلید راه پله | ۷۵۱۱ | ۷۵۱۱/۰۱ | ۷۵۱۱/۰۲ | ۷۵۱۱/۰۳ | ۱۰۰ | ۳,۰۸۰,۰۰۰ |
| کلید باز کننده درب | ۷۵۱۲ | ۷۵۱۲/۰۱ | ۷۵۱۲/۰۲ | ۷۵۱۲/۰۳ | ۱۰۰ | ۳,۰۸۰,۰۰۰ |
| دیمر روشنایی | ۷۵۱۳ | ۷۵۱۳/۰۱ | ۷۵۱۳/۰۲ | ۷۵۱۳/۰۳ | ۱۰۰ | ۸,۵۵۰,۰۰۰ |
| دیمر فن | ۷۵۱۴ | ۷۵۱۴/۰۱ | ۷۵۱۴/۰۲ | ۷۵۱۴/۰۳ | ۱۰۰ | ۸,۵۵۰,۰۰۰ |
| پریز ارت دار با مغزی سرامیکی | ۷۵۱۵ | ۷۵۱۵/۰۱ | ۷۵۱۵/۰۲ | ۷۵۱۵/۰۳ | ۱۰۰ | ۳,۲۵۰,۰۰۰ |
| پریز ارت دار با مغزی ترمو پلاستیک | ۷۵۱۶ | ۷۵۱۶/۰۱ | ۷۵۱۶/۰۲ | ۷۵۱۶/۰۳ | ۱۰۰ | ۳,۱۴۰,۰۰۰ |
| پریز ارت دار درب دار با مغزی سرامیکی | ۷۵۱۷ | ۷۵۱۷/۰۱ | ۷۵۱۷-۰۲ | ۷۵۱۷/۰۳ | ۱۰۰ | – |
| پریز ارت دار درب دار با مغزی ترمو پلاستیک | ۷۵۱۸ | ۷۵۱۸/۰۱ | ۷۵۱۸/۰۲ | ۷۵۱۸/۰۳ | ۱۰۰ | – |
| پریز بدون ارت با مغزی سرامیکی | ۷۵۱۹ | ۷۵۱۹/۰۱ | ۷۵۱۹/۰۲ | ۷۵۱۹/۰۳ | ۱۰۰ | ۳,۰۳۰,۰۰۰ |
| پریز بدون ارت با مغزی ترمو پلاستیک | ۷۵۲۰ | ۷۵۲۰/۰۱ | ۷۵۲۰/۰۲ | ۷۵۲۰/۰۳ | ۱۰۰ | ۲,۹۳۰,۰۰۰ |
| پریز بدون ارت درب دار با مغزی سرامیکی | ۷۵۲۱ | ۷۵۲۱/۰۱ | ۷۵۲۱/۰۲ | ۷۵۲۱/۰۳ | ۱۰۰ | – |
| پریز بدون ارت درب دار با مغزی ترمو پلاستیک | ۷۵۲۲ | ۷۵۲۲/۰۱ | ۷۵۲۲/۰۲ | ۷۵۲۲/۰۳ | ۱۰۰ | – |
| پریز تلفن تک سوکت | ۷۵۲۳ | ۷۵۲۳/۰۱ | ۷۵۲۳/۰۲ | ۷۵۲۳/۰۳ | ۱۰۰ | ۲,۸۶۰,۰۰۰ |
| پریز تلفن دو سوکت | ۷۵۲۴ | ۷۵۲۴/۰۱ | ۷۵۲۴/۰۲ | ۷۵۲۴/۰۳ | ۱۰۰ | ۳,۰۷۰,۰۰۰ |
| پریز تلفن دو منظوره | ۷۵۲۵ | ۷۵۲۵/۰۱ | ۷۵۲۵/۰۲ | ۷۵۲۵/۰۳ | ۱۰۰ | ۳,۰۳۰,۰۰۰ |
| پریز شبکه | ۷۵۲۶ | ۷۵۲۶/۰۱ | ۷۵۲۶/۰۲ | ۷۵۲۶/۰۳ | ۱۰۰ | ۴,۶۰۰,۰۰۰ |
| پریز تلفن و شبکه | ۷۵۲۷ | ۷۵۲۷/۰۱ | ۷۵۲۷/۰۲ | ۷۵۲۷/۰۳ | ۱۰۰ | ۴,۹۳۰,۰۰۰ |
| پریز آنتن | ۷۵۲۸ | ۷۵۲۸/۰۱ | ۷۵۲۸/۰۲ | ۷۵۲۸/۰۳ | ۱۰۰ | ۲,۸۶۰,۰۰۰ |
| پریز ماهواره | ۷۵۲۹ | ۷۵۲۹/۰۱ | ۷۵۲۹/۰۲ | ۷۵۲۹/۰۳ | ۱۰۰ | ۲,۱۳۰,۰۰۰ |
| پریز آنتن و ماهواره (میانی) - سفید | ۷۵۳۰ | ۷۵۳۰/۰۱ | ۷۵۳۰/۰۲ | ۷۵۳۰/۰۳ | ۱۰۰ | ۶,۳۸۰,۰۰۰ |
| پریز آنتن و ماهواره (انتهایی) - سفید | ۷۵۳۱ | ۷۵۳۱/۰۱ | ۷۵۳۱/۰۲ | ۷۵۳۱/۰۳ | ۱۰۰ | ۶,۳۸۰,۰۰۰ |
| ملودی | ۷۵۳۲ | ۷۵۳۲/۰۱ | ۷۵۳۲/۰۲ | ۷۵۳۲/۰۳ | ۱۰۰ | ۶,۱۶۰,۰۰۰ |



PARLA

COLLECTION

PART ELECTRIC®
co.

# کلید و پریز های مدل پارلا پلاس

آبانماه ۱۴۰۵

| مدل کالا - سری پارلا پلاس | سفید | مشکی | بژ- طلایی | نقره ای | تعداد در کارتن | قیمت ریال |
|---|---|---|---|---|---|---|
| جور با مغزی ترمو پلاستیک | ۷۵۴۱ | ۷۵۴۱/۰۱ | ۷۵۴۱/۰۲ | ۷۵۴۱/۰۳ | ۱۰۰ | ۲,۷۶۰,۰۰۰ |
| جور با مغزی سرامیک | ۷۵۴۲ | ۷۵۴۲/۰۱ | ۷۵۴۲/۰۲ | ۷۵۴۲/۰۳ | ۱۰۰ | ۲,۸۳۰,۰۰۰ |
| کلید یک پل | ۷۵۴۳ | ۷۵۴۳/۰۱ | ۷۵۴۳/۰۲ | ۷۵۴۳/۰۳ | ۱۰۰ | ۲,۹۹۰,۰۰۰ |
| کلید دو پل | ۷۵۴۴ | ۷۵۴۴/۰۱ | ۷۵۴۴/۰۲ | ۷۵۴۴/۰۳ | ۱۰۰ | ۳,۳۴۰,۰۰۰ |
| کلید سه پل | ۷۵۴۵ | ۷۵۴۵/۰۱ | ۷۵۴۵/۰۲ | ۷۵۴۵/۰۳ | ۱۰۰ | ۴,۲۷۰,۰۰۰ |
| کلید کولر سه پل | ۷۵۴۶ | ۷۵۴۶/۰۱ | ۷۵۴۶/۰۲ | ۷۵۴۶/۰۳ | ۱۰۰ | ۴,۴۵۰,۰۰۰ |
| کلید کولر چهار پل | ۷۵۴۷ | ۷۵۴۷/۰۱ | ۷۵۴۷/۰۲ | ۷۵۴۷/۰۳ | ۱۰۰ | ۷,۰۷۰,۰۰۰ |
| کلید تبدیل | ۷۵۴۸ | ۷۵۴۸/۰۱ | ۷۵۴۸/۰۲ | ۷۵۴۸/۰۳ | ۱۰۰ | ۳,۲۳۰,۰۰۰ |
| کلید کراکس | ۷۵۴۹ | ۷۵۴۹/۰۱ | ۷۵۴۹/۰۲ | ۷۵۴۹/۰۳ | ۱۰۰ | ۴,۷۰۰,۰۰۰ |
| کلید زنگ | ۷۵۵۰ | ۷۵۵۰/۰۱ | ۷۵۵۰/۰۲ | ۷۵۵۰/۰۳ | ۱۰۰ | ۳,۰۸۰,۰۰۰ |
| کلید راه پله | ۷۵۵۱ | ۷۵۵۱/۰۱ | ۷۵۵۱/۰۲ | ۷۵۵۱/۰۳ | ۱۰۰ | ۳,۰۸۰,۰۰۰ |
| کلید باز کننده درب | ۷۵۵۲ | ۷۵۵۲/۰۱ | ۷۵۵۲/۰۲ | ۷۵۵۲/۰۳ | ۱۰۰ | ۳,۰۸۰,۰۰۰ |
| دیمر روشنایی | ۷۵۵۳ | ۷۵۵۳/۰۱ | ۷۵۵۳/۰۲ | ۷۵۵۳/۰۳ | ۱۰۰ | ۸,۵۵۰,۰۰۰ |
| دیمر فن | ۷۵۵۴ | ۷۵۵۴/۰۱ | ۷۵۵۴/۰۲ | ۷۵۵۴/۰۳ | ۱۰۰ | ۸,۵۵۰,۰۰۰ |
| پریز ارت دار با مغزی سرامیکی | ۷۵۵۵ | ۷۵۵۵/۰۱ | ۷۵۵۵-۰۲ | ۷۵۵۵/۰۳ | ۱۰۰ | ۳,۲۵۰,۰۰۰ |
| پریز ارت دار با مغزی ترمو پلاستیک | ۷۵۵۶ | ۷۵۵۶/۰۱ | ۷۵۵۶/۰۲ | ۷۵۵۶/۰۳ | ۱۰۰ | ۳,۱۴۰,۰۰۰ |
| پریز ارت دار درب دار با مغزی سرامیکی | ۷۵۵۷ | ۷۵۵۷/۰۱ | ۷۵۵۷/۰۲ | ۷۵۵۷/۰۳ | ۱۰۰ | – |
| پریز ارت دار درب دار با مغزی ترمو پلاستیک | ۷۵۵۸ | ۷۵۵۸/۰۱ | ۷۵۵۸/۰۲ | ۷۵۵۸/۰۳ | ۱۰۰ | – |
| پریز بدون ارت با مغزی سرامیکی | ۷۵۵۹ | ۷۵۵۹/۰۱ | ۷۵۵۹/۰۲ | ۷۵۵۹/۰۳ | ۱۰۰ | ۳,۰۳۰,۰۰۰ |
| پریز بدون ارت با مغزی ترمو پلاستیک | ۷۵۶۰ | ۷۵۶۰/۰۱ | ۷۵۶۰/۰۲ | ۷۵۶۰/۰۳ | ۱۰۰ | ۲,۹۳۰,۰۰۰ |
| پریز بدون ارت درب دار با مغزی سرامیکی | ۷۵۶۱ | ۷۵۶۱/۰۱ | ۷۵۶۱/۰۲ | ۷۵۶۱/۰۳ | ۱۰۰ | – |
| پریز بدون ارت درب دار با مغزی ترمو پلاستیک | ۷۵۶۲ | ۷۵۶۲/۰۱ | ۷۵۶۲/۰۲ | ۷۵۶۲/۰۳ | ۱۰۰ | – |
| پریز تلفن تک سوکت | ۷۵۶۳ | ۷۵۶۳/۰۱ | ۷۵۶۳/۰۲ | ۷۵۶۳/۰۳ | ۱۰۰ | ۲,۸۶۰,۰۰۰ |
| پریز تلفن دو سوکت | ۷۵۶۴ | ۷۵۶۴/۰۱ | ۷۵۶۴/۰۲ | ۷۵۶۴/۰۳ | ۱۰۰ | ۳,۰۷۰,۰۰۰ |
| پریز تلفن دو منظوره | ۷۵۶۵ | ۷۵۶۵/۰۱ | ۷۵۶۵/۰۲ | ۷۵۶۵/۰۳ | ۱۰۰ | ۳,۰۳۰,۰۰۰ |
| پریز شبکه | ۷۵۶۶ | ۷۵۶۶/۰۱ | ۷۵۶۶/۰۲ | ۷۵۶۶/۰۳ | ۱۰۰ | ۴,۶۰۰,۰۰۰ |
| پریز تلفن و شبکه | ۷۵۶۷ | ۷۵۶۷/۰۱ | ۷۵۶۷/۰۲ | ۷۵۶۷/۰۳ | ۱۰۰ | ۴,۹۳۰,۰۰۰ |
| پریز آنتن | ۷۵۶۸ | ۷۵۶۸/۰۱ | ۷۵۶۸/۰۲ | ۷۵۶۸/۰۳ | ۱۰۰ | ۲,۸۶۰,۰۰۰ |
| پریز ماهواره | ۷۵۶۹ | ۷۵۶۹/۰۱ | ۷۵۶۹/۰۲ | ۷۵۶۹/۰۳ | ۱۰۰ | ۲,۱۳۰,۰۰۰ |
| پریز آنتن و ماهواره (میانی) - سفید | ۷۵۷۰ | ۷۵۷۰/۰۱ | ۷۵۷۰/۰۲ | ۷۵۷۰/۰۳ | ۱۰۰ | ۶,۳۸۰,۰۰۰ |
| پریز آنتن و ماهواره (انتهایی) - سفید | ۷۵۷۱ | ۷۵۷۱/۰۱ | ۷۵۷۱/۰۲ | ۷۵۷۱/۰۳ | ۱۰۰ | ۶,۳۸۰,۰۰۰ |
| ملودی | ۷۵۷۲ | ۷۵۷۲/۰۱ | ۷۵۷۲/۰۲ | ۷۵۷۲/۰۳ | ۱۰۰ | ۶,۱۶۰,۰۰۰ |



PARLA PLUS
COLLECTION

PART ELECTRIC® co.

# کلید و پریز های مدل پارلا لوکس

آبانماه ۱۴۰۵

| مدل کالا - سری پارلا لوکس | | برنز-سفید | برنز-مشکی نقره‌ای-سفید نقره‌ای-مشکی | | تعداد در کارتن | قیمت ریال |
|---|---|---|---|---|---|---|
| جور با مغزی ترمو پلاستیک | ۷۵۸۱ | ۷۵۸۱/۰۱ | ۷۵۸۱/۰۲ | ۷۵۸۱/۰۳ | ۱۰۰ | ۳,۰۳۰,۰۰۰ |
| جور با مغزی سرامیک | ۷۵۸۲ | ۷۵۸۲/۰۱ | ۷۵۸۲/۰۲ | ۷۵۸۲/۰۳ | ۱۰۰ | ۳,۱۰۰,۰۰۰ |
| کلید یک پل | ۷۵۸۳ | ۷۵۸۳/۰۱ | ۷۵۸۳/۰۲ | ۷۵۸۳/۰۳ | ۱۰۰ | ۳,۲۵۰,۰۰۰ |
| کلید دو پل | ۷۵۸۴ | ۷۵۸۴/۰۱ | ۷۵۸۴/۰۲ | ۷۵۸۴/۰۳ | ۱۰۰ | ۳,۶۲۰,۰۰۰ |
| کلید سه پل | ۷۵۸۵ | ۷۵۸۵/۰۱ | ۷۵۸۵/۰۲ | ۷۵۸۵/۰۳ | ۱۰۰ | ۴,۵۳۰,۰۰۰ |
| کلید کولر سه پل | ۷۵۸۶ | ۷۵۸۶/۰۱ | ۷۵۸۶/۰۲ | ۷۵۸۶/۰۳ | ۱۰۰ | ۴,۸۶۰,۰۰۰ |
| کلید کولر چهار پل | ۷۵۸۷ | ۷۵۸۷/۰۱ | ۷۵۸۷/۰۲ | ۷۵۸۷/۰۳ | ۱۰۰ | ۷,۳۳۰,۰۰۰ |
| کلید تبدیل | ۷۵۸۸ | ۷۵۸۸/۰۱ | ۷۵۸۸/۰۲ | ۷۵۸۸/۰۳ | ۱۰۰ | ۳,۵۱۰,۰۰۰ |
| کلید کراکس | ۷۵۸۹ | ۷۵۸۹/۰۱ | ۷۵۸۹/۰۲ | ۷۵۸۹/۰۳ | ۱۰۰ | ۴,۹۶۰,۰۰۰ |
| کلید زنگ | ۷۵۹۰ | ۷۵۹۰/۰۱ | ۷۵۹۰/۰۲ | ۷۵۹۰/۰۳ | ۱۰۰ | ۳,۳۴۰,۰۰۰ |
| کلید راه پله | ۷۵۹۱ | ۷۵۹۱/۰۱ | ۷۵۹۱/۰۲ | ۷۵۹۱/۰۳ | ۱۰۰ | ۳,۳۴۰,۰۰۰ |
| کلید باز کننده درب | ۷۵۹۲ | ۷۵۹۲/۰۱ | ۷۵۹۲/۰۲ | ۷۵۹۲/۰۳ | ۱۰۰ | ۳,۳۴۰,۰۰۰ |
| دیمر روشنایی | ۷۵۹۳ | ۷۵۹۳/۰۱ | ۷۵۹۳/۰۲ | ۷۵۹۳/۰۳ | ۱۰۰ | ۸,۷۶۰,۰۰۰ |
| دیمر فن | ۷۵۹۴ | ۷۵۹۴/۰۱ | ۷۵۹۴/۰۲ | ۷۵۹۴/۰۳ | ۱۰۰ | ۸,۷۶۰,۰۰۰ |
| پریز ارت دار با مغزی سرامیکی | ۷۵۹۵ | ۷۵۹۵/۰۱ | ۷۵۹۵/۰۲ | ۷۵۹۵/۰۳ | ۱۰۰ | ۳,۵۱۰,۰۰۰ |
| پریز ارت دار با مغزی ترمو پلاستیک | ۷۵۹۶ | ۷۵۹۶/۰۱ | ۷۵۹۶/۰۲ | ۷۵۹۶/۰۳ | ۱۰۰ | ۳,۴۰۰,۰۰۰ |
| پریز ارت دار درب دار با مغزی سرامیکی | ۷۵۹۷ | ۷۵۹۷/۰۱ | ۷۵۹۷/۰۲ | ۷۵۹۷/۰۳ | ۱۰۰ | – |
| پریز ارت دار درب دار با مغزی ترمو پلاستیک | ۷۵۹۸ | ۷۵۹۸/۰۱ | ۷۵۹۸/۰۲ | ۷۵۹۸/۰۳ | ۱۰۰ | – |
| پریز بدون ارت با مغزی سرامیکی | ۷۵۹۹ | ۷۵۹۹/۰۱ | ۷۵۹۹/۰۲ | ۷۵۹۹/۰۳ | ۱۰۰ | ۳,۲۹۰,۰۰۰ |
| پریز بدون ارت با مغزی ترمو پلاستیک | ۷۶۰۰ | ۷۶۰۰/۰۱ | ۷۶۰۰/۰۲ | ۷۶۰۰/۰۳ | ۱۰۰ | ۳,۱۹۰,۰۰۰ |
| پریز بدون ارت درب دار با مغزی سرامیکی | ۷۶۰۱ | ۷۶۰۱/۰۱ | ۷۶۰۱/۰۲ | ۷۶۰۱/۰۳ | ۱۰۰ | – |
| پریز بدون ارت درب دار با مغزی ترمو پلاستیک | ۷۶۰۲ | ۷۶۰۲/۰۱ | ۷۶۰۲/۰۲ | ۷۶۰۲/۰۳ | ۱۰۰ | – |
| پریز تلفن تک سوکت | ۷۶۰۳ | ۷۶۰۳/۰۱ | ۷۶۰۳/۰۲ | ۷۶۰۳/۰۳ | ۱۰۰ | ۳,۱۲۰,۰۰۰ |
| پریز تلفن دو سوکت | ۷۶۰۴ | ۷۶۰۴/۰۱ | ۷۶۰۴/۰۲ | ۷۶۰۴/۰۳ | ۱۰۰ | ۳,۳۳۰,۰۰۰ |
| پریز تلفن دو منظوره | ۷۶۰۵ | ۷۶۰۵/۰۱ | ۷۶۰۵/۰۲ | ۷۶۰۵/۰۳ | ۱۰۰ | ۳,۲۹۰,۰۰۰ |
| پریز شبکه | ۷۶۰۶ | ۷۶۰۶/۰۱ | ۷۶۰۶/۰۲ | ۷۶۰۶/۰۳ | ۱۰۰ | ۴,۸۳۰,۰۰۰ |
| پریز تلفن و شبکه | ۷۶۰۷ | ۷۶۰۷/۰۱ | ۷۶۰۷/۰۲ | ۷۶۰۷/۰۳ | ۱۰۰ | ۵,۱۷۰,۰۰۰ |
| پریز آنتن | ۷۶۰۸ | ۷۶۰۸/۰۱ | ۷۶۰۸/۰۲ | ۷۶۰۸/۰۳ | ۱۰۰ | ۳,۱۴۰,۰۰۰ |
| پریز ماهواره | ۷۶۰۹ | ۷۶۰۹/۰۱ | ۷۶۰۹/۰۲ | ۷۶۰۹/۰۳ | ۱۰۰ | ۲,۳۹۰,۰۰۰ |
| پریز آنتن و ماهواره (میانی) - سفید | ۷۶۱۰ | ۷۶۱۰/۰۱ | ۷۶۱۰/۰۲ | ۷۶۱۰/۰۳ | ۱۰۰ | ۶,۷۷۰,۰۰۰ |
| پریز آنتن و ماهواره (انتهایی) - سفید | ۷۶۱۱ | ۷۶۱۱/۰۱ | ۷۶۱۱/۰۲ | ۷۶۱۱/۰۳ | ۱۰۰ | ۶,۷۷۰,۰۰۰ |
| ملودی | ۷۶۱۲ | ۷۶۱۲/۰۱ | ۷۶۱۲/۰۲ | ۷۶۱۲/۰۳ | ۱۰۰ | ۶,۳۶۰,۰۰۰ |



PARLA LUX

COLLECTION

PART ELECTRIC®

# کلید و پریز های مدل پارلا پلاس لوکس

آبانماه ۱۴۰۵

| مدل کالا - سری پارلا پلاس لوکس | برنز-سفید | برنز-مشکی | نقره‌ای-سفید | نقره‌ای-مشکی | تعداد در کارتن | قیمت ریال |
|---|---|---|---|---|---|---|
| جور با مغزی ترمو پلاستیک | ۷۷۸۱ | ۷۷۸۱/۰۱ | ۷۷۸۱/۰۲ | ۷۷۸۱/۰۳ | ۱۰۰ | ۳,۰۳۰,۰۰۰ |
| جور با مغزی سرامیک | ۷۷۸۲ | ۷۷۸۲/۰۱ | ۷۷۸۲/۰۲ | ۷۷۸۲/۰۳ | ۱۰۰ | ۳,۱۰۰,۰۰۰ |
| کلید یک پل | ۷۷۸۳ | ۷۷۸۳/۰۱ | ۷۷۸۳/۰۲ | ۷۷۸۳/۰۳ | ۱۰۰ | ۳,۲۵۰,۰۰۰ |
| کلید دو پل | ۷۷۸۴ | ۷۷۸۴/۰۱ | ۷۷۸۴/۰۲ | ۷۷۸۴/۰۳ | ۱۰۰ | ۳,۶۲۰,۰۰۰ |
| کلید سه پل | ۷۷۸۵ | ۷۷۸۵/۰۱ | ۷۷۸۵/۰۲ | ۷۷۸۵/۰۳ | ۱۰۰ | ۴,۵۳۰,۰۰۰ |
| کلید کولر سه پل | ۷۷۸۶ | ۷۷۸۶/۰۱ | ۷۷۸۶/۰۲ | ۷۷۸۶/۰۳ | ۱۰۰ | ۴,۸۶۰,۰۰۰ |
| کلید کولر چهار پل | ۷۷۸۷ | ۷۷۸۷/۰۱ | ۷۷۸۷/۰۲ | ۷۷۸۷/۰۳ | ۱۰۰ | ۷,۳۳۰,۰۰۰ |
| کلید تبدیل | ۷۷۸۸ | ۷۷۸۸/۰۱ | ۷۷۸۸/۰۲ | ۷۷۸۸/۰۳ | ۱۰۰ | ۳,۵۱۰,۰۰۰ |
| کلید کراکس | ۷۷۸۹ | ۷۷۸۹/۰۱ | ۷۷۸۹/۰۲ | ۷۷۸۹/۰۳ | ۱۰۰ | ۴,۹۶۰,۰۰۰ |
| کلید زنگ | ۷۷۹۰ | ۷۷۹۰/۰۱ | ۷۷۹۰/۰۲ | ۷۷۹۰/۰۳ | ۱۰۰ | ۳,۳۴۰,۰۰۰ |
| کلید راه پله | ۷۷۹۱ | ۷۷۹۱/۰۱ | ۷۷۹۱/۰۲ | ۷۷۹۱/۰۳ | ۱۰۰ | ۳,۳۴۰,۰۰۰ |
| کلید باز کننده درب | ۷۷۹۲ | ۷۷۹۲/۰۱ | ۷۷۹۲/۰۲ | ۷۷۹۲/۰۳ | ۱۰۰ | ۳,۳۴۰,۰۰۰ |
| دیمر روشنایی | ۷۷۹۳ | ۷۷۹۳/۰۱ | ۷۷۹۳/۰۲ | ۷۷۹۳/۰۳ | ۱۰۰ | ۸,۷۶۰,۰۰۰ |
| دیمر فن | ۷۷۹۴ | ۷۷۹۴/۰۱ | ۷۷۹۴/۰۲ | ۷۷۹۴/۰۳ | ۱۰۰ | ۸,۷۶۰,۰۰۰ |
| پریز ارت دار با مغزی سرامیکی | ۷۷۹۵ | ۷۷۹۵/۰۱ | ۷۷۹۵/۰۲ | ۷۷۹۵/۰۳ | ۱۰۰ | ۳,۵۱۰,۰۰۰ |
| پریز ارت دار با مغزی ترمو پلاستیک | ۷۷۹۶ | ۷۷۹۶/۰۱ | ۷۷۹۶/۰۲ | ۷۷۹۶/۰۳ | ۱۰۰ | ۳,۴۰۰,۰۰۰ |
| پریز ارت دار درب دار با مغزی سرامیکی | ۷۷۹۷ | ۷۷۹۷/۰۱ | ۷۷۹۷/۰۲ | ۷۷۹۷/۰۳ | ۱۰۰ | – |
| پریز ارت دار درب دار با مغزی ترمو پلاستیک | ۷۷۹۸ | ۷۷۹۸/۰۱ | ۷۷۹۸/۰۲ | ۷۷۹۸/۰۳ | ۱۰۰ | – |
| پریز بدون ارت با مغزی سرامیکی | ۷۷۹۹ | ۷۷۹۹/۰۱ | ۷۷۹۹/۰۲ | ۷۷۹۹/۰۳ | ۱۰۰ | ۳,۲۹۰,۰۰۰ |
| پریز بدون ارت با مغزی ترمو پلاستیک | ۷۸۰۰ | ۷۸۰۰/۰۱ | ۷۸۰۰/۰۲ | ۷۸۰۰/۰۳ | ۱۰۰ | ۳,۱۹۰,۰۰۰ |
| پریز بدون ارت درب دار با مغزی سرامیکی | ۷۸۰۱ | ۷۸۰۱/۰۱ | ۷۸۰۱/۰۲ | ۷۸۰۱/۰۳ | ۱۰۰ | – |
| پریز بدون ارت درب دار با مغزی ترمو پلاستیک | ۷۸۰۲ | ۷۸۰۲/۰۱ | ۷۸۰۲/۰۲ | ۷۸۰۲/۰۳ | ۱۰۰ | – |
| پریز تلفن تک سوکت | ۷۸۰۳ | ۷۸۰۳/۰۱ | ۷۸۰۳/۰۲ | ۷۸۰۳/۰۳ | ۱۰۰ | ۳,۱۲۰,۰۰۰ |
| پریز تلفن دو سوکت | ۷۸۰۴ | ۷۸۰۴/۰۱ | ۷۸۰۴/۰۲ | ۷۸۰۴/۰۳ | ۱۰۰ | ۳,۳۳۰,۰۰۰ |
| پریز تلفن دو منظوره | ۷۸۰۵ | ۷۸۰۵/۰۱ | ۷۸۰۵/۰۲ | ۷۸۰۵/۰۳ | ۱۰۰ | ۳,۲۹۰,۰۰۰ |
| پریز شبکه | ۷۸۰۶ | ۷۸۰۶/۰۱ | ۷۸۰۶/۰۲ | ۷۸۰۶/۰۳ | ۱۰۰ | ۴,۸۳۰,۰۰۰ |
| پریز تلفن و شبکه | ۷۸۰۷ | ۷۸۰۷/۰۱ | ۷۸۰۷/۰۲ | ۷۸۰۷/۰۳ | ۱۰۰ | ۵,۱۷۰,۰۰۰ |
| پریز آنتن | ۷۸۰۸ | ۷۸۰۸/۰۱ | ۷۸۰۸/۰۲ | ۷۸۰۸/۰۳ | ۱۰۰ | ۳,۱۴۰,۰۰۰ |
| پریز ماهواره | ۷۸۰۹ | ۷۸۰۹/۰۱ | ۷۸۰۹/۰۲ | ۷۸۰۹/۰۳ | ۱۰۰ | ۲,۳۹۰,۰۰۰ |
| پریز آنتن و ماهواره (میانی) - سفید | ۷۸۱۰ | ۷۸۱۰/۰۱ | ۷۸۱۰/۰۲ | ۷۸۱۰/۰۳ | ۱۰۰ | ۶,۷۷۰,۰۰۰ |
| پریز آنتن و ماهواره (انتهایی) - سفید | ۷۸۱۱ | ۷۸۱۱/۰۱ | ۷۸۱۱/۰۲ | ۷۸۱۱/۰۳ | ۱۰۰ | ۶,۷۷۰,۰۰۰ |
| ملودی | ۷۸۱۲ | ۷۸۱۲/۰۱ | ۷۸۱۲/۰۲ | ۷۸۱۲/۰۳ | ۱۰۰ | ۶,۳۶۰,۰۰۰ |



PARLA PLUS LUX

COLLECTION

PART ELECTRIC co.®

# کلید و پریز های مدل سورنا

آبانماه ۱۴۰۵

| مدل کالا - سری سورنا | برنز-سفید | برنز-مشکی | نقره‌ای-سفید | نقره‌ای-مشکی | تعداد در کارتن | قیمت ریال |
|---|---|---|---|---|---|---|
| جور با مغزی ترمو پلاستیک | ۷۶۲۱ | ۷۶۲۱/۰۱ | ۷۶۲۱/۰۲ | ۷۶۲۱/۰۳ | ۱۰۰ | ۳,۰۳۰,۰۰۰ |
| جور با مغزی سرامیک | ۷۶۲۲ | ۷۶۲۲/۰۱ | ۷۶۲۲/۰۲ | ۷۶۲۲/۰۳ | ۱۰۰ | ۳,۱۰۰,۰۰۰ |
| کلید یک پل | ۷۶۲۳ | ۷۶۲۳/۰۱ | ۷۶۲۳/۰۲ | ۷۶۲۳/۰۳ | ۱۰۰ | ۳,۲۵۰,۰۰۰ |
| کلید دو پل | ۷۶۲۴ | ۷۶۲۴/۰۱ | ۷۶۲۴/۰۲ | ۷۶۲۴/۰۳ | ۱۰۰ | ۳,۶۲۰,۰۰۰ |
| کلید سه پل | ۷۶۲۵ | ۷۶۲۵/۰۱ | ۷۶۲۵/۰۲ | ۷۶۲۵/۰۳ | ۱۰۰ | ۴,۵۳۰,۰۰۰ |
| کلید کولر سه پل | ۷۶۲۶ | ۷۶۲۶/۰۱ | ۷۶۲۶/۰۲ | ۷۶۲۶/۰۳ | ۱۰۰ | ۴,۸۶۰,۰۰۰ |
| کلید کولر چهار پل | ۷۶۲۷ | ۷۶۲۷/۰۱ | ۷۶۲۷/۰۲ | ۷۶۲۷/۰۳ | ۱۰۰ | ۷,۳۳۰,۰۰۰ |
| کلید تبدیل | ۷۶۲۸ | ۷۶۲۸/۰۱ | ۷۶۲۸/۰۲ | ۷۶۲۸/۰۳ | ۱۰۰ | ۳,۵۱۰,۰۰۰ |
| کلید کراکس | ۷۶۲۹ | ۷۶۲۹/۰۱ | ۷۶۲۹/۰۲ | ۷۶۲۹/۰۳ | ۱۰۰ | ۴,۹۶۰,۰۰۰ |
| کلید زنگ | ۷۶۳۰ | ۷۶۳۰/۰۱ | ۷۶۳۰/۰۲ | ۷۶۳۰/۰۳ | ۱۰۰ | ۳,۳۴۰,۰۰۰ |
| کلید راه پله | ۷۶۳۱ | ۷۶۳۱/۰۱ | ۷۶۳۱/۰۲ | ۷۶۳۱/۰۳ | ۱۰۰ | ۳,۳۴۰,۰۰۰ |
| کلید باز کننده درب | ۷۶۳۲ | ۷۶۳۲/۰۱ | ۷۶۳۲/۰۲ | ۷۶۳۲/۰۳ | ۱۰۰ | ۳,۳۴۰,۰۰۰ |
| دیمر روشنایی | ۷۶۳۳ | ۷۶۳۳/۰۱ | ۷۶۳۳/۰۲ | ۷۶۳۳/۰۳ | ۱۰۰ | ۸,۷۶۰,۰۰۰ |
| دیمر فن | ۷۶۳۴ | ۷۶۳۴/۰۱ | ۷۶۳۴/۰۲ | ۷۶۳۴/۰۳ | ۱۰۰ | ۸,۷۶۰,۰۰۰ |
| پریز ارت دار با مغزی سرامیکی | ۷۶۳۵ | ۷۶۳۵/۰۱ | ۷۶۳۵/۰۲ | ۷۶۳۵/۰۳ | ۱۰۰ | ۳,۵۱۰,۰۰۰ |
| پریز ارت دار با مغزی ترمو پلاستیک | ۷۶۳۶ | ۷۶۳۶/۰۱ | ۷۶۳۶/۰۲ | ۷۶۳۶/۰۳ | ۱۰۰ | ۳,۴۰۰,۰۰۰ |
| پریز ارت دار درب دار با مغزی سرامیکی | ۷۶۳۷ | ۷۶۳۷/۰۱ | ۷۶۳۷/۰۲ | ۷۶۳۷/۰۳ | ۱۰۰ | – |
| پریز ارت دار درب دار با مغزی ترمو پلاستیک | ۷۶۳۸ | ۷۶۳۸/۰۱ | ۷۶۳۸/۰۲ | ۷۶۳۸/۰۳ | ۱۰۰ | – |
| پریز بدون ارت با مغزی سرامیکی | ۷۶۳۹ | ۷۶۳۹/۰۱ | ۷۶۳۹/۰۲ | ۷۶۳۹/۰۳ | ۱۰۰ | ۳,۲۹۰,۰۰۰ |
| پریز بدون ارت با مغزی ترمو پلاستیک | ۷۶۴۰ | ۷۶۴۰/۰۱ | ۷۶۴۰/۰۲ | ۷۶۴۰/۰۳ | ۱۰۰ | ۳,۱۹۰,۰۰۰ |
| پریز بدون ارت درب دار با مغزی سرامیکی | ۷۶۴۱ | ۷۶۴۱/۰۱ | ۷۶۴۱/۰۲ | ۷۶۴۱/۰۳ | ۱۰۰ | – |
| پریز بدون ارت درب دار با مغزی ترمو پلاستیک | ۷۶۴۲ | ۷۶۴۲/۰۱ | ۷۶۴۲/۰۲ | ۷۶۴۲/۰۳ | ۱۰۰ | – |
| پریز تلفن تک سوکت | ۷۶۴۳ | ۷۶۴۳/۰۱ | ۷۶۴۳/۰۲ | ۷۶۴۳/۰۳ | ۱۰۰ | ۳,۱۲۰,۰۰۰ |
| پریز تلفن دو سوکت | ۷۶۴۴ | ۷۶۴۴/۰۱ | ۷۶۴۴/۰۲ | ۷۶۴۴/۰۳ | ۱۰۰ | ۳,۳۳۰,۰۰۰ |
| پریز تلفن دو منظوره | ۷۶۴۵ | ۷۶۴۵/۰۱ | ۷۶۴۵/۰۲ | ۷۶۴۵/۰۳ | ۱۰۰ | ۳,۲۹۰,۰۰۰ |
| پریز شبکه | ۷۶۴۶ | ۷۶۴۶/۰۱ | ۷۶۴۶/۰۲ | ۷۶۴۶/۰۳ | ۱۰۰ | ۴,۸۳۰,۰۰۰ |
| پریز تلفن و شبکه | ۷۶۴۷ | ۷۶۴۷/۰۱ | ۷۶۴۷/۰۲ | ۷۶۴۷/۰۳ | ۱۰۰ | ۵,۱۷۰,۰۰۰ |
| پریز آنتن | ۷۶۴۸ | ۷۶۴۸/۰۱ | ۷۶۴۸/۰۲ | ۷۶۴۸/۰۳ | ۱۰۰ | ۳,۱۴۰,۰۰۰ |
| پریز ماهواره | ۷۶۴۹ | ۷۶۴۹/۰۱ | ۷۶۴۹/۰۲ | ۷۶۴۹/۰۳ | ۱۰۰ | ۲,۳۹۰,۰۰۰ |
| پریز آنتن و ماهواره (میانی) - سفید | ۷۶۵۰ | ۷۶۵۰/۰۱ | ۷۶۵۰/۰۲ | ۷۶۵۰/۰۳ | ۱۰۰ | ۶,۷۷۰,۰۰۰ |
| پریز آنتن و ماهواره (انتهایی) - سفید | ۷۶۵۱ | ۷۶۵۱/۰۱ | ۷۶۵۱/۰۲ | ۷۶۵۱/۰۳ | ۱۰۰ | ۶,۷۷۰,۰۰۰ |
| ملودی | ۷۶۵۲ | ۷۶۵۲/۰۱ | ۷۶۵۲/۰۲ | ۷۶۵۲/۰۳ | ۱۰۰ | ۶,۳۶۰,۰۰۰ |



SORENA
COLLECTION

PART ELECTRIC®

# کلید و پریز های مدل سورنا پلاس

آبانماه ۱۴۰۵

| مدل کالا - سری سورنا پلاس | برنز-سفید | برنز-مشکی | نقره‌ای-سفید | نقره‌ای-مشکی | تعداد در کارتن | قیمت ریال |
|---|---|---|---|---|---|---|
| جور با مغزی ترمو پلاستیک | ۷۶۶۱ | ۷۶۶۱/۰۱ | ۷۶۶۱/۰۲ | ۷۶۶۱/۰۳ | ۱۰۰ | ۳,۰۳۰,۰۰۰ |
| جور با مغزی سرامیک | ۷۶۶۲ | ۷۶۶۲/۰۱ | ۷۶۶۲/۰۲ | ۷۶۶۲/۰۳ | ۱۰۰ | ۳,۱۰۰,۰۰۰ |
| کلید یک پل | ۷۶۶۳ | ۷۶۶۳/۰۱ | ۷۶۶۳/۰۲ | ۷۶۶۳/۰۳ | ۱۰۰ | ۳,۲۵۰,۰۰۰ |
| کلید دو پل | ۷۶۶۴ | ۷۶۶۴/۰۱ | ۷۶۶۴/۰۲ | ۷۶۶۴/۰۳ | ۱۰۰ | ۳,۶۲۰,۰۰۰ |
| کلید سه پل | ۷۶۶۵ | ۷۶۶۵/۰۱ | ۷۶۶۵/۰۲ | ۷۶۶۵/۰۳ | ۱۰۰ | ۴,۵۳۰,۰۰۰ |
| کلید کولر سه پل | ۷۶۶۶ | ۷۶۶۶/۰۱ | ۷۶۶۶/۰۲ | ۷۶۶۶/۰۳ | ۱۰۰ | ۴,۸۶۰,۰۰۰ |
| کلید کولر چهار پل | ۷۶۶۷ | ۷۶۶۷/۰۱ | ۷۶۶۷/۰۲ | ۷۶۶۷/۰۳ | ۱۰۰ | ۷,۳۳۰,۰۰۰ |
| کلید تبدیل | ۷۶۶۸ | ۷۶۶۸/۰۱ | ۷۶۶۸/۰۲ | ۷۶۶۸/۰۳ | ۱۰۰ | ۳,۵۱۰,۰۰۰ |
| کلید کراکس | ۷۶۶۹ | ۷۶۶۹/۰۱ | ۷۶۶۹/۰۲ | ۷۶۶۹/۰۳ | ۱۰۰ | ۴,۹۶۰,۰۰۰ |
| کلید زنگ | ۷۶۷۰ | ۷۶۷۰/۰۱ | ۷۶۷۰/۰۲ | ۷۶۷۰/۰۳ | ۱۰۰ | ۳,۳۴۰,۰۰۰ |
| کلید راه پله | ۷۶۷۱ | ۷۶۷۱/۰۱ | ۷۶۷۱/۰۲ | ۷۶۷۱/۰۳ | ۱۰۰ | ۳,۳۴۰,۰۰۰ |
| کلید باز کننده درب | ۷۶۷۲ | ۷۶۷۲/۰۱ | ۷۶۷۲/۰۲ | ۷۶۷۲/۰۳ | ۱۰۰ | ۳,۳۴۰,۰۰۰ |
| دیمر روشنایی | ۷۶۷۳ | ۷۶۷۳/۰۱ | ۷۶۷۳/۰۲ | ۷۶۷۳/۰۳ | ۱۰۰ | ۸,۷۶۰,۰۰۰ |
| دیمر فن | ۷۶۷۴ | ۷۶۷۴/۰۱ | ۷۶۷۴/۰۲ | ۷۶۷۴/۰۳ | ۱۰۰ | ۸,۷۶۰,۰۰۰ |
| پریز ارت دار با مغزی سرامیکی | ۷۶۷۵ | ۷۶۷۵/۰۱ | ۷۶۷۵/۰۲ | ۷۶۷۵/۰۳ | ۱۰۰ | ۳,۵۱۰,۰۰۰ |
| پریز ارت دار با مغزی ترمو پلاستیک | ۷۶۷۶ | ۷۶۷۶/۰۱ | ۷۶۷۶/۰۲ | ۷۶۷۶/۰۳ | ۱۰۰ | ۳,۴۰۰,۰۰۰ |
| پریز ارت دار درب دار با مغزی سرامیکی | ۷۶۷۷ | ۷۶۷۷/۰۱ | ۷۶۷۷/۰۲ | ۷۶۷۷/۰۳ | ۱۰۰ | – |
| پریز ارت دار درب دار با مغزی ترمو پلاستیک | ۷۶۷۸ | ۷۶۷۸/۰۱ | ۷۶۷۸/۰۲ | ۷۶۷۸/۰۳ | ۱۰۰ | – |
| پریز بدون ارت با مغزی سرامیکی | ۷۶۷۹ | ۷۶۷۹/۰۱ | ۷۶۷۹/۰۲ | ۷۶۷۹/۰۳ | ۱۰۰ | ۳,۲۹۰,۰۰۰ |
| پریز بدون ارت با مغزی ترمو پلاستیک | ۷۶۸۰ | ۷۶۸۰/۰۱ | ۷۶۸۰/۰۲ | ۷۶۸۰/۰۳ | ۱۰۰ | ۳,۱۹۰,۰۰۰ |
| پریز بدون ارت درب دار با مغزی سرامیکی | ۷۶۸۱ | ۷۶۸۱/۰۱ | ۷۶۸۱/۰۲ | ۷۶۸۱/۰۳ | ۱۰۰ | – |
| پریز بدون ارت درب دار با مغزی ترمو پلاستیک | ۷۶۸۲ | ۷۶۸۲/۰۱ | ۷۶۸۲/۰۲ | ۷۶۸۲/۰۳ | ۱۰۰ | – |
| پریز تلفن تک سوکت | ۷۶۸۳ | ۷۶۸۳/۰۱ | ۷۶۸۳/۰۲ | ۷۶۸۳/۰۳ | ۱۰۰ | ۳,۱۲۰,۰۰۰ |
| پریز تلفن دو سوکت | ۷۶۸۴ | ۷۶۸۴/۰۱ | ۷۶۸۴/۰۲ | ۷۶۸۴/۰۳ | ۱۰۰ | ۳,۳۳۰,۰۰۰ |
| پریز تلفن دو منظوره | ۷۶۸۵ | ۷۶۸۵/۰۱ | ۷۶۸۵/۰۲ | ۷۶۸۵/۰۳ | ۱۰۰ | ۳,۲۹۰,۰۰۰ |
| پریز شبکه | ۷۶۸۶ | ۷۶۸۶/۰۱ | ۷۶۸۶/۰۲ | ۷۶۸۶/۰۳ | ۱۰۰ | ۴,۸۳۰,۰۰۰ |
| پریز تلفن و شبکه | ۷۶۸۷ | ۷۶۸۷/۰۱ | ۷۶۸۷/۰۲ | ۷۶۸۷/۰۳ | ۱۰۰ | ۵,۱۷۰,۰۰۰ |
| پریز آنتن | ۷۶۸۸ | ۷۶۸۸/۰۱ | ۷۶۸۸/۰۲ | ۷۶۸۸/۰۳ | ۱۰۰ | ۳,۱۴۰,۰۰۰ |
| پریز ماهواره | ۷۶۸۹ | ۷۶۸۹/۰۱ | ۷۶۸۹/۰۲ | ۷۶۸۹/۰۳ | ۱۰۰ | ۲,۳۹۰,۰۰۰ |
| پریز آنتن و ماهواره (میانی) - سفید | ۷۶۹۰ | ۷۶۹۰/۰۱ | ۷۶۹۰/۰۲ | ۷۶۹۰/۰۳ | ۱۰۰ | ۶,۷۷۰,۰۰۰ |
| پریز آنتن و ماهواره (انتهایی) - سفید | ۷۶۹۱ | ۷۶۹۱/۰۱ | ۷۶۹۱/۰۲ | ۷۶۹۱/۰۳ | ۱۰۰ | ۶,۷۷۰,۰۰۰ |
| ملودی | ۷۶۹۲ | ۷۶۹۲/۰۱ | ۷۶۹۲/۰۲ | ۷۶۹۲/۰۳ | ۱۰۰ | ۶,۳۶۰,۰۰۰ |



SORENA PLUS

COLLECTION

PART ELECTRIC® co.

# کلید و پریز های مدل سورنا اکو

آبان ماه ۱۴۰۵

| مدل کالا - سری سورنا اکو | | برنز-سفید | برنز-مشکی | نقره‌ای-سفید | نقره‌ای-مشکی | تعداد در کارتن | قیمت ریال |
|---|---|---|---|---|---|---|---|
| جور با مغزی ترمو پلاستیک | ۷۷۰۱ | ۷۷۰۱/۰۱ | ۷۷۰۱/۰۲ | ۷۷۰۱/۰۳ | ۱۰۰ | ۲,۷۶۰,۰۰۰ |
| جور با مغزی سرامیک | ۷۷۰۲ | ۷۷۰۲/۰۱ | ۷۷۰۲/۰۲ | ۷۷۰۲/۰۳ | ۱۰۰ | ۲,۸۳۰,۰۰۰ |
| کلید یک پل | ۷۷۰۳ | ۷۷۰۳/۰۱ | ۷۷۰۳/۰۲ | ۷۷۰۳/۰۳ | ۱۰۰ | ۲,۹۹۰,۰۰۰ |
| کلید دو پل | ۷۷۰۴ | ۷۷۰۴/۰۱ | ۷۷۰۴/۰۲ | ۷۷۰۴/۰۳ | ۱۰۰ | ۳,۳۴۰,۰۰۰ |
| کلید سه پل | ۷۷۰۵ | ۷۷۰۵/۰۱ | ۷۷۰۵/۰۲ | ۷۷۰۵/۰۳ | ۱۰۰ | ۴,۲۷۰,۰۰۰ |
| کلید کولر سه پل | ۷۷۰۶ | ۷۷۰۶/۰۱ | ۷۷۰۶/۰۲ | ۷۷۰۶/۰۳ | ۱۰۰ | ۴,۴۵۰,۰۰۰ |
| کلید کولر چهار پل | ۷۷۰۷ | ۷۷۰۷/۰۱ | ۷۷۰۷/۰۲ | ۷۷۰۷/۰۳ | ۱۰۰ | ۷,۰۷۰,۰۰۰ |
| کلید تبدیل | ۷۷۰۸ | ۷۷۰۸/۰۱ | ۷۷۰۸/۰۲ | ۷۷۰۸/۰۳ | ۱۰۰ | ۳,۲۳۰,۰۰۰ |
| کلید کراکس | ۷۷۰۹ | ۷۷۰۹/۰۱ | ۷۷۰۹/۰۲ | ۷۷۰۹/۰۳ | ۱۰۰ | ۴,۷۰۰,۰۰۰ |
| کلید زنگ | ۷۷۱۰ | ۷۷۱۰/۰۱ | ۷۷۱۰/۰۲ | ۷۷۱۰/۰۳ | ۱۰۰ | ۳,۰۸۰,۰۰۰ |
| کلید راه پله | ۷۷۱۱ | ۷۷۱۱/۰۱ | ۷۷۱۱/۰۲ | ۷۷۱۱/۰۳ | ۱۰۰ | ۳,۰۸۰,۰۰۰ |
| کلید باز کننده درب | ۷۷۱۲ | ۷۷۱۲/۰۱ | ۷۷۱۲/۰۲ | ۷۷۱۲/۰۳ | ۱۰۰ | ۳,۰۸۰,۰۰۰ |
| دیمر روشنایی | ۷۷۱۳ | ۷۷۱۳/۰۱ | ۷۷۱۳/۰۲ | ۷۷۱۳/۰۳ | ۱۰۰ | ۸,۵۵۰,۰۰۰ |
| دیمر فن | ۷۷۱۴ | ۷۷۱۴/۰۱ | ۷۷۱۴/۰۲ | ۷۷۱۴/۰۳ | ۱۰۰ | ۸,۵۵۰,۰۰۰ |
| پریز ارت دار با مغزی سرامیکی | ۷۷۱۵ | ۷۷۱۵/۰۱ | ۷۷۱۵/۰۲ | ۷۷۱۵/۰۳ | ۱۰۰ | ۳,۲۵۰,۰۰۰ |
| پریز ارت دار با مغزی ترمو پلاستیک | ۷۷۱۶ | ۷۷۱۶/۰۱ | ۷۷۱۶/۰۲ | ۷۷۱۶/۰۳ | ۱۰۰ | ۳,۱۴۰,۰۰۰ |
| پریز ارت دار درب دار با مغزی سرامیکی | ۷۷۱۷ | ۷۷۱۷/۰۱ | ۷۷۱۷/۰۲ | ۷۷۱۷/۰۳ | ۱۰۰ | – |
| پریز ارت دار درب دار با مغزی ترمو پلاستیک | ۷۷۱۸ | ۷۷۱۸/۰۱ | ۷۷۱۸/۰۲ | ۷۷۱۸/۰۳ | ۱۰۰ | – |
| پریز بدون ارت با مغزی سرامیکی | ۷۷۱۹ | ۷۷۱۹/۰۱ | ۷۷۱۹/۰۲ | ۷۷۱۹/۰۳ | ۱۰۰ | ۳,۰۳۰,۰۰۰ |
| پریز بدون ارت با مغزی ترمو پلاستیک | ۷۷۲۰ | ۷۷۲۰/۰۱ | ۷۷۲۰/۰۲ | ۷۷۲۰/۰۳ | ۱۰۰ | ۲,۹۳۰,۰۰۰ |
| پریز بدون ارت درب دار با مغزی سرامیکی | ۷۷۲۱ | ۷۷۲۱/۰۱ | ۷۷۲۱/۰۲ | ۷۷۲۱/۰۳ | ۱۰۰ | – |
| پریز بدون ارت درب دار با مغزی ترمو پلاستیک | ۷۷۲۲ | ۷۷۲۲/۰۱ | ۷۷۲۲/۰۲ | ۷۷۲۲/۰۳ | ۱۰۰ | – |
| پریز تلفن تک سوکت | ۷۷۲۳ | ۷۷۲۳/۰۱ | ۷۷۲۳/۰۲ | ۷۷۲۳/۰۳ | ۱۰۰ | ۲,۸۶۰,۰۰۰ |
| پریز تلفن دو سوکت | ۷۷۲۴ | ۷۷۲۴/۰۱ | ۷۷۲۴/۰۲ | ۷۷۲۴/۰۳ | ۱۰۰ | ۳,۰۷۰,۰۰۰ |
| پریز تلفن دو منظوره | ۷۷۲۵ | ۷۷۲۵/۰۱ | ۷۷۲۵/۰۲ | ۷۷۲۵/۰۳ | ۱۰۰ | ۳,۰۳۰,۰۰۰ |
| پریز شبکه | ۷۷۲۶ | ۷۷۲۶/۰۱ | ۷۷۲۶/۰۲ | ۷۷۲۶/۰۳ | ۱۰۰ | ۴,۶۰۰,۰۰۰ |
| پریز تلفن و شبکه | ۷۷۲۷ | ۷۷۲۷/۰۱ | ۷۷۲۷/۰۲ | ۷۷۲۷/۰۳ | ۱۰۰ | ۴,۹۳۰,۰۰۰ |
| پریز آنتن | ۷۷۲۸ | ۷۷۲۸/۰۱ | ۷۷۲۸/۰۲ | ۷۷۲۸/۰۳ | ۱۰۰ | ۲,۸۶۰,۰۰۰ |
| پریز ماهواره | ۷۷۲۹ | ۷۷۲۹/۰۱ | ۷۷۲۹/۰۲ | ۷۷۲۹/۰۳ | ۱۰۰ | ۲,۱۳۰,۰۰۰ |
| پریز آنتن و ماهواره (میانی) - سفید | ۷۷۳۰ | ۷۷۳۰/۰۱ | ۷۷۳۰/۰۲ | ۷۷۳۰/۰۳ | ۱۰۰ | ۶,۳۸۰,۰۰۰ |
| پریز آنتن و ماهواره (انتهایی) - سفید | ۷۷۳۱ | ۷۷۳۱/۰۱ | ۷۷۳۱/۰۲ | ۷۷۳۱/۰۳ | ۱۰۰ | ۶,۳۸۰,۰۰۰ |
| ملودی | ۷۷۳۲ | ۷۷۳۲/۰۱ | ۷۷۳۲/۰۲ | ۷۷۳۲/۰۳ | ۱۰۰ | ۶,۱۶۰,۰۰۰ |



## SORENA ECO
COLLECTION

PART ELECTRIC® CO.

# کلید و پریز های مدل سورنا پلاس اکو

آبان ماه ۱۴۰۵

| مدل کالا - سری سورنا پلاس اکو | برنز-سفید | برنز-مشکی | نقره‌ای-سفید | نقره‌ای-مشکی | تعداد در کارتن | قیمت ریال |
|---|---|---|---|---|---|---|
| جور با مغزی ترمو پلاستیک | ۷۷۴۱ | ۷۷۴۱/۰۱ | ۷۷۴۱/۰۲ | ۷۷۴۱/۰۳ | ۱۰۰ | ۲,۷۶۰,۰۰۰ |
| جور با مغزی سرامیک | ۷۷۴۲ | ۷۷۴۲/۰۱ | ۷۷۴۲/۰۲ | ۷۷۴۲/۰۳ | ۱۰۰ | ۲,۸۳۰,۰۰۰ |
| کلید یک پل | ۷۷۴۳ | ۷۷۴۳/۰۱ | ۷۷۴۳/۰۲ | ۷۷۴۳/۰۳ | ۱۰۰ | ۲,۹۹۰,۰۰۰ |
| کلید دو پل | ۷۷۴۴ | ۷۷۴۴/۰۱ | ۷۷۴۴/۰۲ | ۷۷۴۴/۰۳ | ۱۰۰ | ۳,۳۴۰,۰۰۰ |
| کلید سه پل | ۷۷۴۵ | ۷۷۴۵/۰۱ | ۷۷۴۵/۰۲ | ۷۷۴۵/۰۳ | ۱۰۰ | ۴,۲۷۰,۰۰۰ |
| کلید کولر سه پل | ۷۷۴۶ | ۷۷۴۶/۰۱ | ۷۷۴۶/۰۲ | ۷۷۴۶/۰۳ | ۱۰۰ | ۴,۴۵۰,۰۰۰ |
| کلید کولر چهار پل | ۷۷۴۷ | ۷۷۴۷/۰۱ | ۷۷۴۷/۰۲ | ۷۷۴۷/۰۳ | ۱۰۰ | ۷,۰۷۰,۰۰۰ |
| کلید تبدیل | ۷۷۴۸ | ۷۷۴۸/۰۱ | ۷۷۴۸/۰۲ | ۷۷۴۸/۰۳ | ۱۰۰ | ۳,۲۳۰,۰۰۰ |
| کلید کراکس | ۷۷۴۹ | ۷۷۴۹/۰۱ | ۷۷۴۹/۰۲ | ۷۷۴۹/۰۳ | ۱۰۰ | ۴,۷۰۰,۰۰۰ |
| کلید زنگ | ۷۷۵۰ | ۷۷۵۰/۰۱ | ۷۷۵۰/۰۲ | ۷۷۵۰/۰۳ | ۱۰۰ | ۳,۰۸۰,۰۰۰ |
| کلید راه پله | ۷۷۵۱ | ۷۷۵۱/۰۱ | ۷۷۵۱/۰۲ | ۷۷۵۱/۰۳ | ۱۰۰ | ۳,۰۸۰,۰۰۰ |
| کلید باز کننده درب | ۷۷۵۲ | ۷۷۵۲/۰۱ | ۷۷۵۲/۰۲ | ۷۷۵۲/۰۳ | ۱۰۰ | ۳,۰۸۰,۰۰۰ |
| دیمر روشنایی | ۷۷۵۳ | ۷۷۵۳/۰۱ | ۷۷۵۳/۰۲ | ۷۷۵۳/۰۳ | ۱۰۰ | ۸,۵۵۰,۰۰۰ |
| دیمر فن | ۷۷۵۴ | ۷۷۵۴/۰۱ | ۷۷۵۴/۰۲ | ۷۷۵۴/۰۳ | ۱۰۰ | ۸,۵۵۰,۰۰۰ |
| پریز ارت دار با مغزی سرامیکی | ۷۷۵۵ | ۷۷۵۵/۰۱ | ۷۷۵۵/۰۲ | ۷۷۵۵/۰۳ | ۱۰۰ | ۳,۲۵۰,۰۰۰ |
| پریز ارت دار با مغزی ترمو پلاستیک | ۷۷۵۶ | ۷۷۵۶/۰۱ | ۷۷۵۶/۰۲ | ۷۷۵۶/۰۳ | ۱۰۰ | ۳,۱۴۰,۰۰۰ |
| پریز ارت دار درب دار با مغزی سرامیکی | ۷۷۵۷ | ۷۷۵۷/۰۱ | ۷۷۵۷/۰۲ | ۷۷۵۷/۰۳ | ۱۰۰ | – |
| پریز ارت دار درب دار با مغزی ترمو پلاستیک | ۷۷۵۸ | ۷۷۵۸/۰۱ | ۷۷۵۸/۰۲ | ۷۷۵۸/۰۳ | ۱۰۰ | – |
| پریز بدون ارت با مغزی سرامیکی | ۷۷۵۹ | ۷۷۵۹/۰۱ | ۷۷۵۹/۰۲ | ۷۷۵۹/۰۳ | ۱۰۰ | ۳,۰۳۰,۰۰۰ |
| پریز بدون ارت با مغزی ترمو پلاستیک | ۷۷۶۰ | ۷۷۶۰/۰۱ | ۷۷۶۰/۰۲ | ۷۷۶۰/۰۳ | ۱۰۰ | ۲,۹۳۰,۰۰۰ |
| پریز بدون ارت درب دار با مغزی سرامیکی | ۷۷۶۱ | ۷۷۶۱/۰۱ | ۷۷۶۱/۰۲ | ۷۷۶۱/۰۳ | ۱۰۰ | – |
| پریز بدون ارت درب دار با مغزی ترمو پلاستیک | ۷۷۶۲ | ۷۷۶۲/۰۱ | ۷۷۶۲/۰۲ | ۷۷۶۲/۰۳ | ۱۰۰ | – |
| پریز تلفن تک سوکت | ۷۷۶۳ | ۷۷۶۳/۰۱ | ۷۷۶۳/۰۲ | ۷۷۶۳/۰۳ | ۱۰۰ | ۲,۸۶۰,۰۰۰ |
| پریز تلفن دو سوکت | ۷۷۶۴ | ۷۷۶۴/۰۱ | ۷۷۶۴/۰۲ | ۷۷۶۴/۰۳ | ۱۰۰ | ۳,۰۷۰,۰۰۰ |
| پریز تلفن دو منظوره | ۷۷۶۵ | ۷۷۶۵/۰۱ | ۷۷۶۵/۰۲ | ۷۷۶۵/۰۳ | ۱۰۰ | ۳,۰۳۰,۰۰۰ |
| پریز شبکه | ۷۷۶۶ | ۷۷۶۶/۰۱ | ۷۷۶۶/۰۲ | ۷۷۶۶/۰۳ | ۱۰۰ | ۴,۶۰۰,۰۰۰ |
| پریز تلفن و شبکه | ۷۷۶۷ | ۷۷۶۷/۰۱ | ۷۷۶۷/۰۲ | ۷۷۶۷/۰۳ | ۱۰۰ | ۴,۹۳۰,۰۰۰ |
| پریز آنتن | ۷۷۶۸ | ۷۷۶۸/۰۱ | ۷۷۶۸/۰۲ | ۷۷۶۸/۰۳ | ۱۰۰ | ۲,۸۶۰,۰۰۰ |
| پریز ماهواره | ۷۷۶۹ | ۷۷۶۹/۰۱ | ۷۷۶۹/۰۲ | ۷۷۶۹/۰۳ | ۱۰۰ | ۲,۱۳۰,۰۰۰ |
| پریز آنتن و ماهواره (میانی) - سفید | ۷۷۷۰ | ۷۷۷۰/۰۱ | ۷۷۷۰/۰۲ | ۷۷۷۰/۰۳ | ۱۰۰ | ۶,۳۸۰,۰۰۰ |
| پریز آنتن و ماهواره (انتهایی) - سفید | ۷۷۷۱ | ۷۷۷۱/۰۱ | ۷۷۷۱/۰۲ | ۷۷۷۱/۰۳ | ۱۰۰ | ۶,۳۸۰,۰۰۰ |
| ملودی | ۷۷۷۲ | ۷۷۷۲/۰۱ | ۷۷۷۲/۰۲ | ۷۷۷۲/۰۳ | ۱۰۰ | ۶,۱۶۰,۰۰۰ |



SORENA PLUS ECO

COLLECTION